MOOD

S
M
L
XL

Manuale d'installazione
CONSERVARE CON CURA

Installation Manual
KEEP CAREFULLY

Manuel d'installation
CONSERVER AVEC SOIN

Montageanweisung
SORGFÄLTIG AUFBEWAHREN

Manual de instalación
CONSERVAR CON CUIDADO

Руководство по установке
ХРАНИТЬ БЕРЕЖНО

Indice

Informazioni generali 4

Sicurezza elettrica 4

Avvertenze d'installazione ..... 16 - 17

Installazione 18

Schemi elettrici - mood "S"
s/dispositivo protezione stufa 38
c/dispositivo protezione stufa 39

Schemi elettrici - mood "M"
s/dispositivo protezione stufa 40
c/dispositivo protezione stufa 41

Schemi elettrici - mood "L" - "XL"
s/dispositivo protezione stufa 42
c/dispositivo protezione stufa 43

Prima accensione / configurazione 44

Test di funzionamento 46

Ciclo di prova 46

Configurazioni extra e "reset" del sistema 47

Index

General Information 6

Electrical safety 6

Warnings for installation ..... 16 - 17

Installation 18

Wiring diagrams - mood "S"
without heater protection device 38
with heater protection device 39

Wiring diagrams - mood "M"
without heater protection device 40
with heater protection device 41

Wiring diagrams - mood "L" - "XL"
without heater protection device 42
with heater protection device 43

First start-up / configuration 48

Operating test 50

Test cycle 50

Extra configurations and system "reset" 51

Sommaire

Généralités 8

Sécurité électrique 8

Avertissements pour l'installation ..... 16 - 17

Installation 18

Schémas électriques - mood "S"
s/dispositif de protection poêle 38
a/dispositif de protection poêle 39

Schémas électriques - mood "M"
s/dispositif de protection poêle 40
a/dispositif de protection poêle 41

Schémas électriques - mood "L" - "XL"
s/dispositif de protection poêle 42
a/dispositif de protection poêle 43

Premier allumage / configuration 52

Test de fonctionnement 54

Cycle d'essai 54

Configurations extra et "reset" (réinitialisation) du système 55

Inhaltsverzeichnis

Allgemeine Hinweise 10

Elektrische Sicherheit 10

Warnhinweise für die Installation ..... 16 - 17

Installation 18

Schaltpläne - mood „S“
Ohne Schutzvorrichtung Ofen 38
Mit Schutzvorrichtung Ofen 39

Schaltpläne - mood „M“
Ohne Schutzvorrichtung Ofen 40
Mit Schutzvorrichtung Ofen 41

Schaltpläne - mood „L“ - „XL“
Ohne Schutzvorrichtung Ofen 42
Mit Schutzvorrichtung Ofen 43

Erstes Einschalten/Konfiguration 56

Funktionstest 58

Probedurchlauf 58

Extra-Einstellungen und Reset des Systems 59

Índice

Información general 12

Seguridad eléctrica 12

Advertencias para la instalación ..... 16 - 17

Instalación 18

Esquemas eléctricos - mood “S”
sin dispositivo de protección de la estufa 38
con dispositivo de protección de la estufa 39

Esquemas eléctricos - mood “M”
sin dispositivo de protección de la estufa 40
con dispositivo de protección de la estufa 41

Esquemas eléctricos - mood “L” - “XL”
sin dispositivo de protección de la estufa 42
con dispositivo de protección de la estufa 43

Primer encendido / configuración 60

Prueba de funcionamiento 62

Ciclo de prueba 62

Ajustes adicionales y “reset” del sistema 63

Указатель

Общие сведения 14

Электробезопасность 14

Предупреждения для установки ..... 16 - 17

Установка 18

Электрические схемы - mood “S”
без защитного устройства печи 38
с защитным устройством печи 39

Электрические схемы - mood “M”
без защитного устройства печи 40
с защитным устройством печи 41

Электрические схемы - mood “L” - “XL”
без защитного устройства печи 42
с защитным устройством печи 43

Первое включение / конфигурация 64

Тест функционирования 66

Пробный цикл 66

Дополнительные конфигурации и “сброс” системы . 67

Informazioni generali

Prima di procedere all'installazione, verificare che siano state effettuati tutti i lavori di predisposizione; a tal proposito consultare la relativa scheda di preinstallazione.

⚠ **DATO IL NOTEVOLE PESO DI ALCUNE PARTI, E PER GARANTIRE LA CORRETTA INSTALLAZIONE, LA SAUNA DEVE ESSERE INSTALLATA DA ALMENO 2-3 PERSONE.**

⚠ **ATTENZIONE: per la movimentazione dei cristalli, usare ESCLUSIVAMENTE le apposite ventose di sollevamento, di portata adeguata al peso dei cristalli stessi. Utilizzare inoltre gli appositi guanti protettivi.**

⚠ **IMPORTANTE: nei Paesi in cui il valore di tensione 220-240V viene fornito da un sistema bifase (L+L), il collegamento va in ogni caso effettuato sui morsetti L1 e N.**

⚠ **ATTENZIONE: la cassetta elettrica (a cui va collegata la stufa, i sensori, ecc.) e il pannello di controllo non devono essere installati all'interno della cabina-sauna.**

Collegamento elettrico del vaporizzatore

(modelli con biosauna)

La stufa di questi modelli è dotata di un vaporizzatore, la cui resistenza va collegata alla cassetta elettrica con un cavo indipendente.

⚠ **Fare attenzione a non invertire i conduttori relativi ai morsetti "Wb" e "Wm": ciò impedirebbe il corretto funzionamento del termofusibile, causando potenziali pericoli di surriscaldamento e/o incendio!**

Collegamento elettrico dei sensori di temperatura e/o umidità

⚠ **Non collegare i sensori ai connettori indicati con "RJ14" (vedi schema elettrico)! Ciò potrebbe danneggiare la scheda elettronica e i sensori stessi.**

Sicurezza elettrica

Mood è un'apparecchiatura sicura, costruita nel rispetto delle norme **EN 60335-1, EN 60335-2-53** e collaudata durante la produzione, per garantire la sicurezza dell'utente.

■ L'installazione deve essere eseguita da personale qualificato, che deve garantire il rispetto delle disposizioni nazionali vigenti, nonché essere abilitato ad effettuare l'installazione.

⚠ **È responsabilità dell'installatore la scelta dei materiali in relazione all'uso, l'esecuzione corretta dei lavori, la verifica dello stato dell'impianto a cui si allaccia l'apparecchio e l'idoneità dello stesso a garantire la sicurezza d'uso, relativa agli interventi di manutenzione ed ispezionabilità dell'impianto.**

■ L'apparecchiatura, di classe "**1**", deve essere collegata in modo permanente, **senza giunzioni intermedie**, alla rete elettrica ed all'impianto di protezione (impianto di terra).

⚠ **L'impianto elettrico e quello di terra dell'immobile devono essere efficienti e conformi alle disposizioni di legge ed alle specifiche norme nazionali.**

⚠ **Ove previsto, devono essere previsti opportuni dispositivi, facenti parte dell'impianto fisso ed installati secondo le normative in vigore, che disconnettano l'apparecchiatura dalla rete (vedi anche "Predisposizioni allacciamento elettrico").**

■ Per l'allacciamento alla rete elettrica s'impone l'installazione di uno o più interruttori onnipolari di sezionamento, che assicurino la completa disconnessione nelle condizioni della categoria di sovratensione III; questi dispositivi devono essere collocati in una zona che rispetti le prescrizioni di sicurezza dei locali bagno.

⚠ **Interruttori e dispositivi elettrici, nel rispetto delle norme, vanno collocati in zona non raggiungibile dall'utente che sta usando l'apparecchiatura.**

■ L'installazione di dispositivi elettrici ed apparecchi (prese, interruttori, ecc.) nelle sale da bagno dev'essere conforme alle disposizioni di legge e norme di ogni Stato.

⚠ **Nel caso l'impianto elettrico dell'immobile non sia in grado di assicurare un'alimentazione costante, si consiglia d'installare uno stabilizzatore di tensione prima dell'apparecchiatura, opportunamente dimensionato per la potenza della stessa.**

■ Per il collegamento dell'impianto elettrico dell'immobile, dovrà essere utilizzato un cavo con guaina avente caratteristiche non inferiori al tipo **H 07 RN-F** e di sezione adeguata:

potenza	monofase (220-240V)	trifase (380-415V)
kW	numero conduttori x sezione dei conduttori (mm^2)	
3	**3x2,5**	**5x2,5**
4,5	**3x4**	**5x2,5**
6	**-**	**5x2,5**
7,5	**-**	**5x2,5**

⚠ **L'impianto elettrico dell'immobile deve essere provvisto di interruttore differenziale da 0,03 A.**

■ L'apparecchiatura è provvista di sistema d'illuminazione conforme alle norme **EN 62471**, gruppo di classificazione lampade: esente.

Non osservare direttamente con strumenti ottici (binocoli, fotocamere, lenti d'ingrandimento).

Non collegare altri sistemi d'illuminazione.

La JACUZZI EUROPE S.p.A. declina ogni responsabilità qualora:

L'installazione venga eseguita da personale non qualificato e/o non abilitato a certificare il lavoro eseguito.

Non vengano rispettate le norme e disposizioni di legge relative agli impianti elettrici degli immobili in vigore nello Stato in cui viene eseguita l'installazione.

Non vengano rispettate le disposizioni di installazione e manutenzione riportate nei manuali in dotazione.

Vengano usati per l'installazione materiali non idonei e/o non certificati.

Gli apparecchi vengano posti in opera non conformemente alle disposizioni suddette.

Vengano eseguite operazioni non corrette che riducano il grado di protezione delle apparecchiature elettriche contro i getti d'acqua o modifichino la protezione contro l'elettrocuzione per contatti diretti ed indiretti, o altresì generino condizioni di isolamento, dispersioni di corrente e surriscaldamento anomali.

Vengano cambiati o modificati componenti o parti dell'apparecchio rispetto allo stato di fornitura, facendo decadere la responsabilità del Costruttore.

L'apparecchio venga riparato da personale non autorizzato o usando parti di ricambio non originali della Jacuzzi Europe S.p.A.

General Information

Before proceeding with installation, check that all preparatory work has been completed; for details, please see the relative pre-installation instructions.

⚠ **GIVEN THE CONSIDERABLE WEIGHT OF SOME PARTS, AND IN ORDER TO ENSURE CORRECT INSTALLATION, THE SAUNA MUST BE INSTALLED BY AT LEAST 2-3 PERSONS.**

⚠ **ATTENTION: when moving glass panels, ONLY use suction lifters, suited to hold the weight of the glass panels. Also use suitable protective gloves.**

⚠ **IMPORTANT: in countries where the 220-240V voltage is supplied by a two-phase system (L+L), the connection must be made on the L1 and N terminals.**

⚠ **ATTENTION: the electrical box (to which the heater, sensors, etc. are connected) and the control panel must not be installed inside the sauna room.**

Electrical connection of the steamer

(models with bio sauna)

The heater for these models is equipped with a steamer, whose resistance must be connected by means of a separate cable to the electrical box.

⚠ **Be careful not to invert the conductors for the "Wb" and "Wm" terminals: this would prevent the thermal fuse from operating correctly, causing potential overheating and/or fire hazards!**

Electrical connection of the temperature and/or humidity sensors

⚠ **Do not connect the sensors to the connectors indicated with "RJ14" (see the wiring diagram)! This could damage the electronic board and the sensors themselves.**

Electrical safety

Mood is a safe appliance, manufactured according to **EN 60335-1, EN 60335-2-53** regulations and tested during production to guarantee user safety.

■ Installation must be carried out by qualified and authorized personnel, in compliance with the national provisions in force.

⚠ **It is the installer's responsibility to select the materials, considering the way they will be used; to carry out the installation correctly; and to verify the condition of the network to which the system will be connected and its capability to ensure safety in maintenance and inspection operations.**

■ Class "**1**" appliances must be immutably connected, **without intermediate junctions,** to the electrical mains and protection circuit (ground system).

⚠ **The building's electrical system and ground system must be efficient and must conform to legal regulations and specific national standards.**

⚠ **Where required, appropriate devices must be provided, which form part of the fixed system, and installed in compliance with current legislation in force, with the purpose of disconnecting the appliance from the mains (see also "Electrical connections arrangement").**

■ For connection to the electric mains, you will need to install one or more isolating multi-pole switches, which will ensure complete disconnection in the instance of a category III over voltage; these devices must be connected to an area that complies with the safety regulations governing bathroom safety.

⚠ **Switches and electrical devices, according to regulations, must be connected to areas out of the user's reach.**

■ The installation of electrical devices and equipment (sockets, switches, etc.) in the bathroom must be in compliance with legal standards and regulations in the country where the appliance is installed.

⚠ **In the case where the building's electrical system is not able to provide a constant power supply, we recommend installing a voltage regulator, suitable to provide the required power, before installing the appliance.**

■ To connect the building's electrical system, you must use a cable protected with a sheath with characteristics not inferior to **H 07 RN-F** and with a suitable cross section:

power	single-phase (220-240V)	three-phase (380-415V)
kW	number of conductors x conductor cross section (mm^2)	
3	3x2.5	5x2.5
4.5	3x4	5x2.5
6	-	5x2.5
7.5	-	5x2.5

⚠ **The building's electrical system must be equipped with a 0.03 A differential switch.**

■ The appliance is equipped with a LED lighting system in compliance with Norm **EN 62471**, lamp classification group: exempt.

Do not look directly at the light using optical devices (binoculars, cameras, magnifying glasses).

Do not connect other lighting systems.

JACUZZI EUROPE S.p.A. denies all responsibility:

If installation is carried out by personnel unqualified and/or unauthorised to certify the work carried out.

If current norms and legal provisions regarding the electric systems of buildings in the country in which installation is carried out are not complied with.

If the instructions for installation and maintenance contained in this manual are not followed.

If unsuitable and/or uncertified materials are used for installation.

Appliances are not installed in compliance with the above provisions.

If incorrect operations are performed that reduce the level of protection of the electrical equipment against water jets, modify the protection against electrocution due to direct or indirect contact, or produce abnormal conditions of insulation, current leakage or overheating.

If any components or parts of the appliance are altered in relation to the original state when supplied, releasing the Manufacturer from any liability.

If the appliance is repaired by unauthorised personnel or if spare parts are used other than the original ones supplied by Jacuzzi Europe S.p.A.

Généralités

Avant de procéder à l'installation, vérifier que tous les travaux de pré-installation aient été effectués ; à ce propos consulter la fiche relative.

⚠ **ÉTANT DONNÉ L'IMPORTANT POIDS DE CERTAINES PIÈCES, ET AFIN DE GARANTIR UNE CORRECTE INSTALLATION, LE SAUNA DOIT ÊTRE INSTALLÉ PAR AU MOINS 2-3 PERSONNES.**

⚠ **ATTENTION : pour la manutention des parois vitrées, utiliser EXCLUSIVEMENT les ventouses de levage prévues à cet effet et d'une portée adéquate au poids des parois vitrées. Utiliser les gants de protection prévus à cet effet.**

⚠ **IMPORTANT : dans les pays où la valeur de tension 220-240V est fournie par un système biphasé (L+L), le branchement doit dans tous les cas être effectué sur les bornes L1 et N.**

⚠ **ATTENTION : le boîtier électrique (auquel le poêle, les capteurs, etc. doivent être branchés) et le panneau de contrôle ne doivent pas être installés à l'intérieur de la cabine sauna.**

Branchement électrique du vaporisateur

(modèles avec biosauna)

Le poêle de ces modèles est équipé d'un vaporisateur, dont la résistance doit être branchée sur le boîtier électrique avec un câble indépendant.

⚠ **Veiller à ne pas inverser les conducteurs relatifs aux bornes "Wb" et "Wm" : cela empêcherait le correct fonctionnement du thermofusible, avec risques potentiels de surchauffe et/ou incendie !**

Branchement électrique des capteurs de température et/ou humidité

⚠ **Ne pas brancher les capteurs aux connecteurs indiqués avec "RJ14" (voir schéma électrique) ! Cela pourrait endommager la carte électronique et les capteurs.**

Sécurité électrique

Mood offre toutes les garanties de sécurité, il a été réalisé conformément aux normes **EN 60335-1, EN 60335-2-53** et a été testé pendant la production afin de garantir la sécurité de l'utilisateur.

■ L'installation doit être effectuée par un personnel qualifié en mesure de garantir le respect des directives nationales en vigueur et être agréé pour ce type d'installation.

⚠ **C'est l'installateur qui est responsable du choix du matériel nécessaire pour l'utilisation, l'exécution correcte des travaux, la vérification de l'état de l'installation à laquelle est branché l'appareil et le contrôle de la sécurité durant l'utilisation, les interventions d'entretien et l'inspection de l'installation.**

■ L'appareil, de classe "**1**", doit être branché de manière permanente, **sans jonctions intermédiaires,** à l'alimentation électrique et à l'installation de protection (mise à la terre)✎

⚠ **L'installation électrique et de mise à la terre de l'habitation doivent être en parfait état et conformes aux dispositions légales en vigueur et aux spécifiques normes nationales.**

⚠ **Si prévu, d'opportuns dispositifs, faisant partie de l'installation fixe et installés conformément aux normes en vigueur (qui déconnectent l'appareil de l'alimentation), doivent être installés (voir aussi "Opérations préalables au branchement électrique").**

■ Pour le branchement à l'installation électrique, l'installation d'un ou de plusieurs interrupteurs omnipolaires de sectionnement, assurant la complète déconnexion dans les conditions de la catégorie de surtension III, s'impose ; ces dispositifs doivent être installés dans une zone conforme aux prescriptions de sécurité des salles de bain.

⚠ **Conformément aux normes en vigueur, les interrupteurs et les dispositifs électriques doivent être installés dans une zone non accessible par la personne faisant usage de l'appareil.**

■ L'installation de dispositifs électriques et d'appareils (prises, interrupteurs, etc.) dans les salles de bain doit être conforme aux dispositions de loi et aux normes en vigueur dans chaque pays.

⚠ **Au cas où l'installation électrique de l'habitation ne serait pas en mesure d'assurer une alimentation constante, il est conseillé d'installer un stabilisateur de tension avant l'appareil, opportunément dimensionné pour la puissance de celui-ci.**

■ Pour le branchement de l'installation électrique de l'habitation, il est nécessaire d'utiliser un câble avec gaine ayant des caractéristiques non inférieures au type **H 07 RN-F** et de section adéquate :

puissance	monophasée (220-240V)	triphasée (380-415V)
kW	nombre de conducteurs par section des conducteurs (mm²)	
3	**3x2,5**	**5x2,5**
4,5	**3x4**	**5x2,5**
6	**-**	**5x2,5**
7,5	**-**	**5x2,5**

⚠ **L'installation électrique de l'habitation doit être pourvue d'un interrupteur différentiel de 0,03 A.**

■ L'appareil est équipé d'un système d'éclairage conforme aux normes **EN 62471**, groupe de classement des lampes : exempt.
Ne pas observer directement avec des instruments optiques (jumelles, caméra, loupes).
Ne brancher aucun autre système d'éclairage.

JACUZZI EUROPE S.p.A. décline toute responsabilité dans les cas suivants :

Installation réalisée par du personnel non qualifié et/ou non autorisé à délivrer la certification des travaux effectués.

Non-respect des normes et des dispositions légales relatives aux installations électriques des habitations, en vigueur dans le pays où l'installation a été effectuée.

Non-respect des instructions concernant l'installation et l'entretien fournies dans les manuels.

Emploi de matériaux non appropriés et/ou non certifiés conformes pour cette installation.

Installation des appareils non conforme aux dispositions susmentionnées.

En cas d'exécution d'opérations incorrectes qui réduisent le degré de protection des appareils électriques contre les projections d'eau ou modifient la protection contre l'électrocution par contacts directs et indirects, ou encore génèrent des conditions d'isolation, dispersions de courant et surchauffes anormales.

Remplacement ou modification des composants ou de parties de l'appareil par rapport à la livraison d'origine entraînant l'exclusion de la responsabilité du Fabriquant.

Réparation de l'appareil par du personnel non agréé et emploi de pièces détachées non originales Jacuzzi Europe S.P.A.

Allgemeine Hinweise

Vor der Installation prüfen, ob alle vorbereitenden Arbeiten durchgeführt worden sind; dazu das beiliegende Datenblatt konsultieren.

⚠ **UM TROTZ DES BEMERKENSWERTEN GEWICHTS EINIGER TEILE DIE KORREKTE INSTALLATION ZU GEWÄHRLEISTEN, SOLLTE DIE SAUNA VON MINDESTENS 2-3 PERSONEN AUFGEBAUT WERDEN.**

⚠ **ACHTUNG: Für die Bewegung und Handhabung der Kristallscheiben sind AUSSCHLIESSLICH die dazu vorgesehenen und für das Gewicht der Scheiben ausreichenden Hubsaugnäpfe zu verwenden. Dabei unbedingt Schutzhandschuhe tragen.**

⚠ **WICHTIG: In den Ländern, in denen die Spannung von 220-240 V von einem Zweiphasen-System (L+L) bereitgestellt wird, muss der Anschluss in jedem Fall an die Klemmen L1 und N vorgenommen werden.**

⚠ **ACHTUNG: Der Anschlusskasten (an den der Ofen, die Sensoren usw. angeschlossen werden müssen) und das Bedienfeld dürfen nicht im Inneren der Saunakabine installiert werden.**

Elektrischer Anschluss des Verdampfers

(Modelle mit Sanarium)

Der Ofen dieser Modelle ist mit einem Verdampfer ausgestattet, dessen Widerstand mit einem unabhängigen Kabel an den Anschlusskasten angeschlossen werden muss.

⚠ **Achten Sie darauf, dass die Leiter der Klemmen „Wb“ und „Wm“ nicht vertauscht werden: Das würde die Funktion der Temperatursicherung unterbinden und könnte sogar zu Überhitzungs- und/oder Brandgefahr führen!**

Elektrischer Anschluss der Temperatur- und/oder Feuchtigkeitssensoren

⚠ **Schließen Sie die Sensoren nicht an die mit „RJ14“ gekennzeichneten Anschlüsse an (siehe Schaltplan)! Dies könnte die Leiterplatte und die Sensoren beschädigen!**

Elektrische Sicherheit

Mood ist ein sicheres Gerät, das unter Berücksichtigung der Normen **EN 60335-1 und EN 60335-2-53** hergestellt und zur Gewährleistung der Sicherheit des Benutzers während der Herstellung einer Abnahmeprüfung unterzogen wurde.

■ Die Installation darf ausschließlich von qualifizierten und für die Installation befugten Fachkräften unter Berücksichtigung der geltenden nationalen Richtlinien vorgenommen werden.

⚠ **Der Installateur haftet für das verwendete Installationsmaterial, das der Schutzart der Anlage zu entsprechen hat, für den einwandfreien Zustand der Netzinstallation und die Übereinstimmung der Anlage; nur dann kann einwandfreie Betriebssicherheit garantiert werden. Außerdem hat der Installateur die einschlägigen Rechtsverordnungen, technische Regeln und Richtlinien, die zur Durchführung einer Prüfung verbindlich sein könnten, zu beachten.**

■ Das Gerät gehört zur Klasse „**1**“, d. h. es ist ein ortsfester Anschluss, **ohne Zwischenschaltungen**, an die Netzinstallation und die Erdungsanlage vorgeschrieben.

⚠ **Die elektrische oder die Erdungsanlage müssen einwandfrei funktionstüchtig sein und den geltenden gesetzlichen Vorschriften und spezifischen nationalen Normen entsprechen.**

⚠ **Wo vorgesehen, müssen entsprechende Vorrichtungen zum Trennen des Geräts von der Stromversorgung vorgesehen werden, die Teil der ortsfesten Anlage und nach den geltenden Vorschriften installiert sind (siehe auch „Vorbereitung des elektrischen Anschlusses“).**

■ Für den Anschluss an das Stromnetz sind ein oder mehrere allpolige Trennschalter anzubringen, die eine vollständige Trennung des Gerätes bei Auftreten von Bedingungen der Überspannungskategorie III garantieren; diese Vorrichtungen müssen in einem Bereich positioniert werden, der die Sicherheitsvorschriften für Bäder erfüllt.

⚠ **Schalter und elektrische Vorrichtungen müssen unter Einhaltung der Normen so positioniert sein, dass sie während der Nutzung des Gerätes nicht vom Benutzer erreicht werden können.**

■ Die Installation von elektrischen Vorrichtungen und Geräten (Steckdosen, Schalter usw.) in Badezimmern muss mit den gesetzlichen Bestimmungen und Normen des entsprechenden Staates übereinstimmen.

⚠ **Falls die elektrische Anlage des Gebäudes nicht in der Lage ist, eine konstante Versorgung zu gewährleisten, empfiehlt es sich, dem Gerät einen für die entsprechende Leistung bemessenen Spannungsregler vorzuschalten.**

■ Für den Anschluss an die elektrische Anlage des Gebäudes muss ein ummanteltes Kabel verwendet werden, dessen Charakteristika nicht unter denen des Typs **H 07 RN-F** liegen und das über einen angemessenen Querschnitt verfügt:

Leistung	einphasig 220-240 V	dreiphasig 380-415 V
kW	Anzahl Leiter x Querschnitt der Leiter (mm^2)	
3	**3x2,5**	**5x2,5**
4,5	**3x4**	**5x2,5**
6	**-**	**5x2,5**
7,5	**-**	**5x2,5**

⚠ **Die elektrische Anlage des Gebäudes muss mit einem FI-Schalter mit einem Auslösestrom von 0,03 A ausgerüstet werden.**

■ Das Gerät verfügt über ein Beleuchtungssystem, das der Norm **EN 62471** entspricht; Gruppe der Klassifizierung der Lampen: nicht vorhanden.
Nicht direkt mit optischen Instrumenten ansehen (Ferngläser, Fotoapparate, Vergrößerungslinsen).

Schließen Sie keine anderen Beleuchtungssysteme an.

Die Firma JACUZZI EUROPE S.p.A. lehnt jede Haftung ab, falls:

Die Installation durch nicht fachmännisches und/oder für die Zertifizierung der ausgeführten Leistung nicht befugtes Personal vorgenommen wird.

Die in dem Land, in dem das Gerät installiert wird, geltenden Richtlinien bzw. Gesetzesvorschriften in Bezug auf elektrische Anlagen in Gebäuden nicht eingehalten werden.

Die in den mitgelieferten Anleitungen enthaltenen Installations- und Wartungsanweisungen nicht befolgt werden.

Für die Installation ungeeignete und/oder nicht bescheinigte Materialien verwendet werden.

Die Geräte nicht entsprechend der vorliegenden Anweisungen in Betrieb gesetzt werden.

Die Arbeiten nicht korrekt ausgeführt werden, so dass der Schutzgrad der elektrischen Geräte gegen Spritzwasser beeinträchtigt oder der Schutz gegen elektrische Schläge bei direkter oder indirekter Berührung verändert wird, bzw. anomale Bedingungen in Bezug auf Isolierung, Fehlerstrom oder Überhitzung erzeugt werden.

Falls Bauteile oder Geräteteile ausgewechselt oder geändert werden, so dass sie nicht mehr dem Zustand bei der Anlieferung entsprechen, ist der Hersteller nicht mehr haftbar.

Wenn das Gerät durch unbefugtes Personal repariert wird oder keine Originalersatzteile der Firma Jacuzzi Europe S.p.A. verwendet werden.

Información general

Antes de comenzar la instalación, compruebe que se hayan realizado todas las obras de preinstalación; a tal fin, consulte la ficha de preinstalación correspondiente.

⚠ **DADO EL CONSIDERABLE PESO DE ALGUNAS PARTES Y PARA GARANTIZAR LA CORRECTA INSTALACIÓN, LA SAUNA DEBE SER INSTALADA POR UN MÍNIMO DE 2-3 PERSONAS.**

⚠ **ATENCIÓN: para manipular los cristales, utilice ÚNICAMENTE las ventosas de elevación previstas, de capacidad adecuada al peso de los cristales. Utilice también los guantes de protección previstos.**

⚠ **IMPORTANTE: en aquellos países en los que el valor de tensión de 220-240V se suministra mediante un sistema bifásico (L+L), la conexión debe realizarse en cualquier caso en los bornes L1 y N.**

⚠ **ATENCIÓN: la caja eléctrica (a la que deben conectarse la estufa, los sensores, etc.) y el panel de control no deben instalarse dentro de la cabina de la sauna.**

Conexión eléctrica del vaporizador

(modelos con biosauna)

La estufa de estos modelos está equipada con un vaporizador, cuya resistencia debe conectarse a la caja eléctrica con un cable independiente.

⚠ **Asegúrese de no invertir los conductores correspondientes a los bornes "Wb" y "Wm": ¡esto impediría el correcto funcionamiento del termofusible, generando un peligro potencial de recalentamiento y/o incendio!**

Conexión eléctrica de los sensores de temperatura y/o humedad

⚠ **¡No conecte los sensores a los conectores marcados con "RJ14" (véase el esquema eléctrico)! La tarjeta electrónica y los propios sensores podrían sufrir daños.**

Seguridad eléctrica

Mood es un aparato seguro, fabricado con arreglo a las normas **EN 60335-1 y EN 60335-2-53** y sometido a ensayo durante la producción, para garantizar la seguridad del usuario.

■ La instalación debe ser realizada por personal cualificado, que debe garantizar el cumplimiento de las disposiciones nacionales vigentes además de estar facultado para efectuar la instalación.

⚠ **Son tarea del instalador la elección de los materiales en función del uso, la ejecución correcta de las obras, la verificación del estado de la instalación a la que se conecta el equipo y la idoneidad de esta para garantizar su uso seguro, en relación con las operaciones de mantenimiento y registro de la instalación.**

■ El equipo, de clase "**1**", debe conectarse de modo permanente, **sin empalmes intermedios**, a la red eléctrica y a la instalación de protección (instalación de tierra).

⚠ **La instalación eléctrica y la de tierra del inmueble deben ser eficaces y conformes a las disposiciones legales y a las normas nacionales específicas.**

⚠ **En aquellos casos en los que esté previsto, será necesario montar dispositivos oportunos que formen parte de la instalación fija, instalados según las normas en vigor, que desconecten el equipo de la red (consulte también "Preparativos para la conexión eléctrica").**

■ Para la conexión a la red eléctrica, es obligatorio instalar uno o varios interruptores omnipolares de corte, que aseguren la desconexión completa en las condiciones de la categoría III de sobretensión. Estos dispositivos deben colocarse en una zona que cumpla las disposiciones de seguridad para cuartos de baño.

⚠ **Los interruptores y dispositivos eléctricos, conforme a las normas, se deben colocar en una zona fuera del alcance del usuario que esté usando el equipo.**

■ La instalación de dispositivos eléctricos y equipos (enchufes, interruptores, etc.) en los cuartos de baño debe ser conforme a las disposiciones legales y normas de cada país.

⚠ **Si la instalación eléctrica del inmueble no puede garantizar una alimentación constante, se recomienda instalar antes del equipo un estabilizador de tensión debidamente dimensionado para la potencia del aparato.**

■ Para la conexión de la instalación eléctrica del inmueble, deberá usarse un cable con vaina que tenga características no inferiores a las del tipo **H 07 RN-F** y una sección adecuada:

potencia	monofásica (220-240V)	trifásica (380-415V)
kW	número de conductores x sección de los conductores (mm²)	
3	**3x2,5**	**5x2,5**
4,5	**3x4**	**5x2,5**
6	**-**	**5x2,5**
7,5	**-**	**5x2,5**

⚠ **La instalación eléctrica debe estar provista de un interruptor diferencial de 0,03 A.**

■ El equipo incluye un sistema de iluminación conforme a las normas **EN 62471**, grupo de clasificación de luminarias: exento de riesgo.

No lo observe directamente con instrumentos ópticos (prismáticos, cámaras de fotos o lupas).

No conecte otros sistemas de iluminación.

JACUZZI EUROPE S.p.A. no se responsabiliza en caso de que:

La instalación sea realizada por parte de personal no cualificado y/o no facultado para certificar el trabajo ejecutado.

No se cumplan las normas y disposiciones legales correspondientes a las instalaciones eléctricas de los edificios vigentes en el país donde se realiza la instalación.

No se cumplan las instrucciones de instalación y mantenimiento facilitadas en los manuales incluidos.

Se utilicen materiales para la instalación no adecuados y/o no certificados.

Los equipos sean instalados de manera no conforme a dichas disposiciones.

Se realicen operaciones indebidas que reduzcan el grado de protección de los equipos eléctricos contra los chorros de agua o modifiquen la protección contra la electrocución debida a contactos directos e indirectos, o también den lugar a condiciones de aislamiento, dispersión de corriente y recalentamiento anómalos.

Se sustituyan o modifiquen los componentes o las piezas del aparato suministradas, anulando de esta forma la responsabilidad del fabricante.

El aparato sea reparado por personal no autorizado o utilizando repuestos no originales de Jacuzzi Europe S.p.A.

Общие сведения

Перед началом установки проверить выполнение всех соответствующих предустановочных операций, в этих целях см.соответствующую схему предварительной установки.

В СВЯЗИ СО ЗНАЧИТЕЛЬНЫМ ВЕСОМ НЕКОТОРЫХ ЧАСТЕЙ, А ТАКЖЕ В ЦЕЛЯХ ПРАВИЛЬНОЙ УСТАНОВКИ, УСТАНОВОЧНЫЕ РАБОТЫ САУНЫ ДОЛЖНЫ ВЫПОЛНЯТСЯ, ПО МЕНЬШЕЙ МЕРЕ, 2-3 ЛИЦАМИ.

ВНИМАНИЕ: в целях перемещения стекол следует использовать ТОЛЬКО специальные подъемные присосы грузоподъемностью, соответствующей весу самих стекол. Также использовать специальные защитные перчатки.

ВАЖНО: в странах, в которых напряжение 220-240В обеспечивается двухфазной системой (L+L), соединение, в любом случае, обеспечивается на клеммах L1 и N.

ВНИМАНИЕ: электрическая коробка (к которой подсоединяется печь, датчики и т.д) и панель управления не должны устанавливаться внутри кабины-сауны.

Подключение к электрическому контуру испарителя

(модели с биосауной)

Печь этих моделей оснащена испарителем, сопротивление которого подсоединяется к электрической коробке отдельным кабелем.

Соблюдать осторожность, чтобы не переставлять провода, соответствующие клеммам "Wb" и "Wm": это отрицательно сказывается на соответствующем функционировании теплового плавкого предохранителя, вызывая потенциальные опасности перегрева и/или возгорания!

Подключение к электрическому контуру датчиков температуры и/или влажности

Не подсоединять датчики к разъемам, обозначенным "RJ14" (см.электрическую схему)! Это может привести к повреждению электронной платы и самих датчиков.

Электробезопасность

Mood представляет собой надежное оборудование, изготовленное при соблюдении положений нормативов **EN 60335-1, EN 60335-2-53** и испытанное в ходе производства, в целях гарантии безопасности пользователя.

■ Монтаж должен осуществляться квалифицированным персоналом, который должен гарантировать соблюдение действующих национальных нормативов, а также обладать разрешением на осуществление монтажных работ.

Монтажник несет ответственность за выбор материалов в соответствии с использованием, надлежащее выполнение работ, проверку состояния системы, к которой подсоединяется оборудование, и ее пригодность в целях гарантии безопасности при проведении работ техобслуживания, а также возможность осмотра системы.

■ Оборудование класса "**1**" должно быть подсоединено на постоянной основе, **без промежуточных соединений**, к электрической сети и защитной системе (заземление).

Электрическая и заземляющая система помещения должны быть эффективными и соответствовать действующим положениям закона, а также специальным национальным нормативам.

Где это предусмотрено, должны быть монтированы специальные устройства, являющиеся составной частью фиксированной системы, устанавливаемые в соответствии с действующими нормативами, отсоединяющие оборудование от сети (также см. "Подготовка для подключения к электрическому контуру").

■ Для подсоединения к электрической сети предусматривается установка одного или нескольких всеполюсных выключателей-разъединителей, которые обеспечивают полное разъединение при условиях категории избыточного напряжения III; эти устройства должны размещаться в зоне, соответствующей правилам техники безопасности ванной комнаты.

В соответствии с действующими нормативами, выключатели и электрические устройства должны располагаться в зоне, не доступной для пользователя, использующего оборудование.

■ Монтаж электрических устройств и оборудования (розетки, выключатели и т.д.) в ванных комнатах должен соответствовать положениям закона и нормативов государства.

В случае если электрическая система помещения не может гарантировать постоянное питание, рекомендуется устанавливать стабилизатор напряжения перед устройством, соразмеренный соответствующим образом с мощностью.

■ Для подсоединения электрической системы помещения должен использоваться кабель с оплёткой, имеющий характеристики не менее **H 07 RN-F** и соответствующего сечения:

мощность	однофазная (220-240В)	трехфазная (380-415В)
кВт	число проводов x сечение проводов (мм^2)	
3	3x2,5	5x2,5
4,5	3x4	5x2,5
6	-	5x2,5
7,5	-	5x2,5

Электрическая система помещения должна быть оснащена дифференциальным выключателем на 0,03 А.

■ Оборудование оснащено системой освещения, соответствующей нормам **EN 62471**, группа классификация ламп: отсутствует.
Не следует смотреть напрямую посредством оптических инструментов (бинокли, фотоаппараты, увеличительные стекла).

Не подсоединять другие системы освещения.

JACUZZI EUROPE S.p.A. не несёт ответственность в случае если:

Установка осуществляется неквалифицированным и/или не имеющим разрешение на сертификацию выполненной работы персоналом.

Не соблюдаются нормы и положения закона, соответствующие электрооборудованию помещений, действующие в стране монтажа оборудования.

Не соблюдаются правила установки и технического обслуживания, приведённые в предоставляемых руководствах.

Для установки используются непригодные и/или несертифицированные материалы.
Оборудование устанавливается в нарушение указанных выше положений.

Выполняются неправильные операции, снижающие класс защиты электрооборудования от струй воды, или изменяющие защиту от поражения электрическим током при прямых и непрямых контактах, или приводящие к аномальным условиям изоляции, утечкам тока или перегреву.
Изменяются компоненты или части оборудования по отношению к их состоянию при поставке, что приводит к снятию ответственности с Изготовителя.

Ремонт оборудования осуществляется неавторизованным персоналом, или при использовании нефирменных запасных частей Jacuzzi Europe S.p.A.

■ considerare attentamente le istruzioni e i disegni prima di procedere all'installazione
■ pay attention to the instructions and drawings before proceeding with installation
■ considérer attentivement toutes les instructions et les dessins avant de procéder à l'installation
■ Lesen Sie vor der Installation aufmerksam die Anleitung und die Zeichnungen
■ consulte detenidamente las instrucciones y los dibujos antes de iniciar la instalación
■ Внимательно ознакомиться с инструкциями и чертежами перед установкой

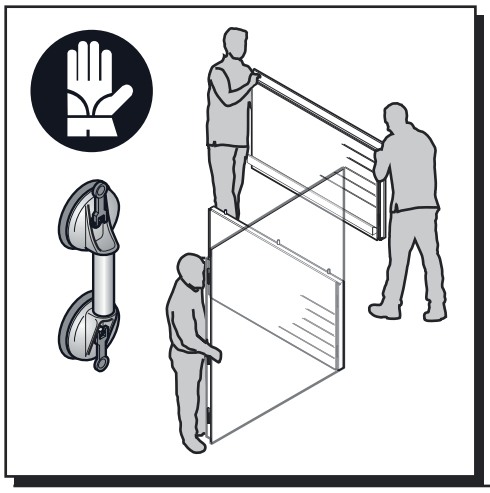

■ Operare in almeno due persone (consigliabile tre)
Utilizzare sempre guanti protettivi e, ove possibile, ventose di sollevamento adeguate

■ Perform the operation with at least two operators (three are recommended)
Always use protective gloves and, if possible, suitable suction lifters

■ Opérer à au moins deux personnes (trois conseillé)
Utiliser toujours des gants de protection et, si possible, des ventouses de levage adéquates

■ Arbeiten Sie mindestens zu zweit (besser zu dritt)
Tragen Sie immer Schutzhandschuhe und, wo möglich, geeignete Vakuumheber

■ Para realizar las operaciones se requiere un mínimo de dos personas (se recomiendan tres)
Utilice siempre guantes de protección y, cuando sea posible, ventosas de elevación adecuadas

■ Следует выполнять работы, по меньшей мере, вдвоем (рекомендуется втроем)
Всегда использовать защитные перчатки и, где это возможно, соответствующие подъемные присосы

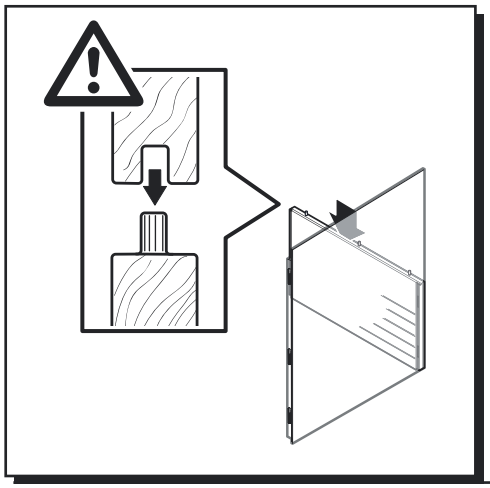

■ Le parti che s'incastrano tra loro possono rompersi se non vengono maneggiate con cura

■ The parts that are fit together can break if not handled properly

■ Les parties qui s'encastrent entre elles peuvent se rompre si non manipulées avec soin

■ Teile mit Steckverbindung können kaputt gehen, wenn sie nicht mit Vorsicht gehandhabt werden

■ Las piezas que se encajan entre sí pueden romperse si no se manejan con cuidado

■ Соединяемые элементы могут быть повреждены, в случае неосторожного обращения с ними

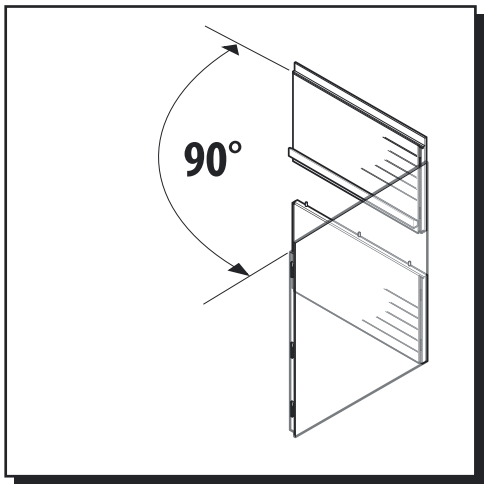

■ Per facilitare l'assemblaggio, assicurarsi che le pareti siano perpendicolari tra loro

■ To make assembly easier, make sure that the walls are perpendicular to each other

■ Afin de faciliter l'assemblage, contrôler que les parois soient perpendiculaires entre elles

■ Um den Zusammenbau zu vereinfachen, vergewissern Sie sich, dass die Wände senkrecht zueinander sind

■ Para facilitar el montaje, asegúrese de que los paneles sean perpendiculares entre sí

■ В целях содействия сборке, следует убедиться, что стенки перпендикулярны относительно друг друга

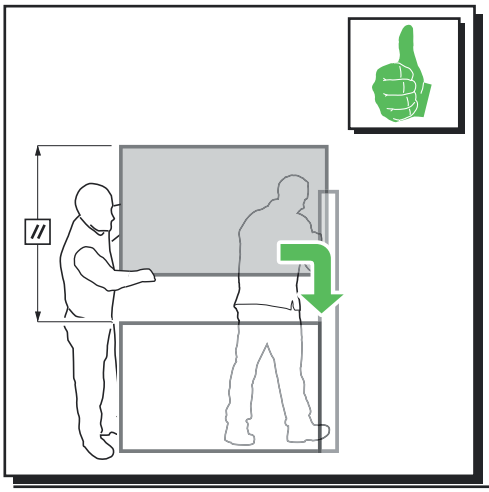

- Durante la fase di aggancio, mantenere la parete orizzontale
- Keep the walls horizontal when attaching them
- Pendant la phase d'accrochage, maintenir la paroi à l'horizontale
- Halten Sie die Wand beim Einhängen waagerecht
- Durante la fase de enganche, mantenga el panel en horizontal
- При креплении стенка должна находиться в горизонтальном положении

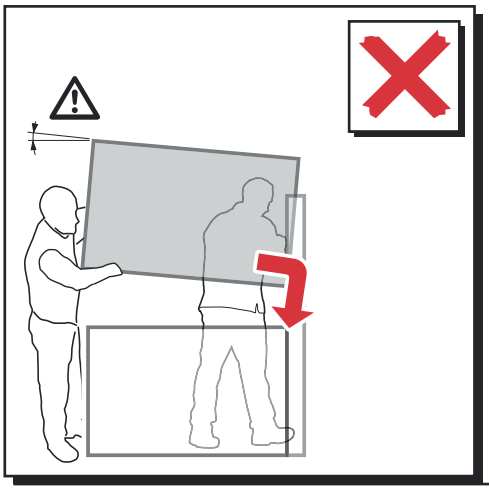

- Durante la fase di aggancio, non inclinare la parete: ciò potrebbe causare il mancato aggancio delle staffe e/o lo spostamento delle stesse
- Do not incline the wall during the attachment phase: this could cause the brackets to not couple and/or to move
- Pendant la phase d'accrochage, ne pas incliner la paroi : cela pourrait causer le non accrochage des brides et/ou le déplacement de celles-ci
- Halten Sie die Wand beim Einhängen nicht schräg: Das kann dazu führen, dass die Bügel nicht einrasten und/oder sich verschieben
- Durante la fase de enganche, no incline el panel: esto podría hacer que las pletinas no se enganchen y/o que se muevan
- При креплении не следует наклонять стенку, это может привести к невозможности крепления скоб и/или их смещению

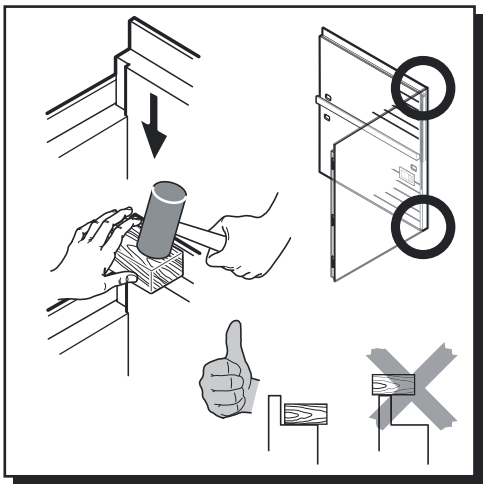

- Se necessario, agire sulla parte superiore delle pareti con un martello ed un pezzo di legno
- If necessary, adjust the upper part of the walls using a hammer and a piece of wood
- Si nécessaire, agir sur la partie supérieure des parois avec un marteau et une pièce en bois
- Wenn erforderlich, wirken Sie mit einem Hammer und einem Stück Holz von oben auf die Wand ein
- En caso necesario, utilice un martillo y un taco de madera en la parte superior de los paneles
- В случае необходимости, следует воздействовать на верхнюю часть стенок при помощи молотка и деревянной детали

- considerare attentamente le istruzioni e i disegni prima di procedere all'installazione
- pay attention to the instructions and drawings before proceeding with installation
- considérer attentivement toutes les instructions et les dessins avant de procéder à l'installation
- Lesen Sie vor der Installation aufmerksam die Anleitung und die Zeichnungen
- consulte detenidamente las instrucciones y los dibujos antes de iniciar la instalación
- Внимательно ознакомиться с инструкциями и чертежами перед установкой

MOOD S

- sequenza di installazione
- installation sequence
- séquence d'installation
- Installationsabfolge
- secuencia de instalación
- Монтажная последовательность

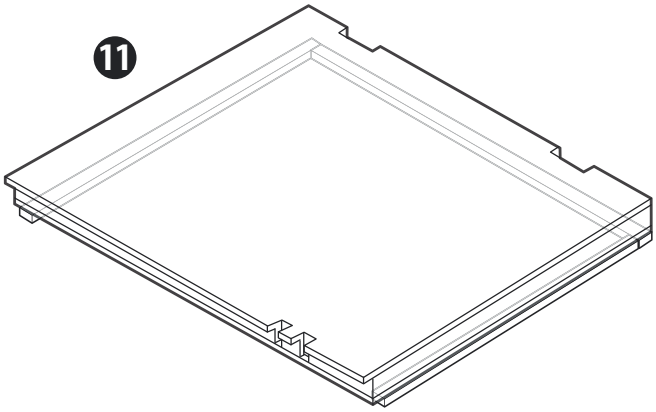

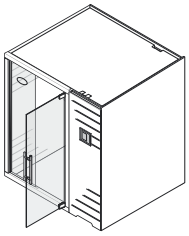

- esempio: versione destra
- example: right hand version
- exemple: version droite
- Beispiel: Rechte Ausführung
- ejemplo: versión derecha
- пример:
Она изображает правильную версию

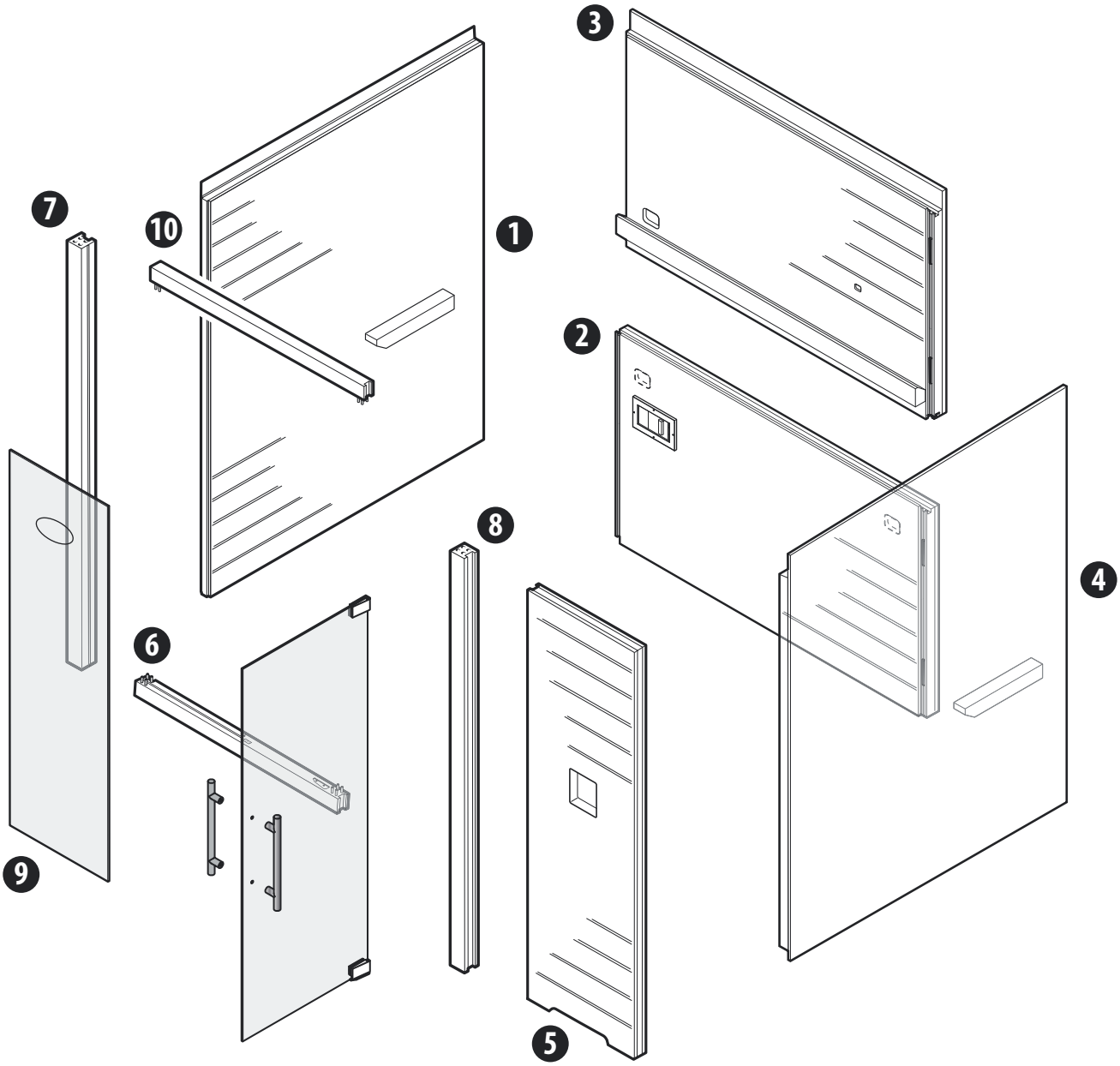

- La stufa, il sistema di controllo e gli accessori non sono raffigurati
- The heater, the control system and accessories are not shown in the figure
- Le poêle, le système de contrôle et les accessoires ne sont pas représentés
- Der Ofen, das Kontrollsystem und das Zubehör sind nicht dargestellt
- La figura no muestra la estufa, el sistema de control ni los accesorios
- Печь, система контроля и принадлежности не представлены на рисунке

MOOD M-L-XL

- sequenza di installazione
- installation sequence
- séquence d'installation
- Installationsabfolge
- secuencia de instalación
- Монтажная последовательность

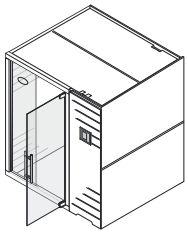

- esempio: versione sinistra
- example: left hand version
- exemple: version gauche
- Beispiel: linke Ausführung
- ejemplo: versión izquierda
- левая версия

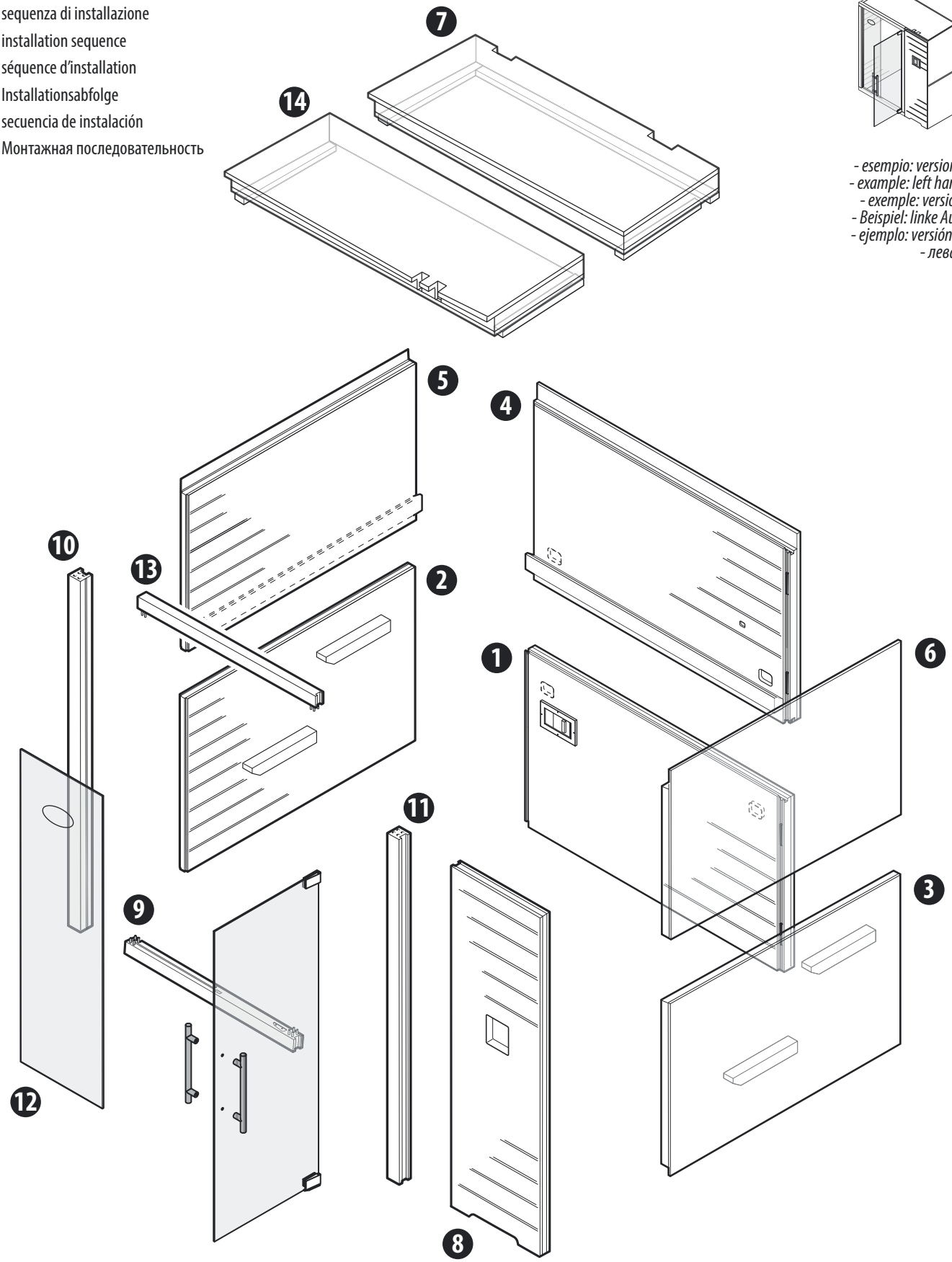

- La stufa, il sistema di controllo e gli accessori non sono raffigurati
- The heater, the control system and accessories are not shown
- Le poêle, le système de contrôle et les accessoires ne sont pas représentés
- Der Ofen, das Kontrollsystem und das Zubehör sind nicht dargestellt
- La figura no muestra la estufa, el sistema de control ni los accesorios
- Печь, система контроля и принадлежности не представлены на рисунке

1 MOOD S

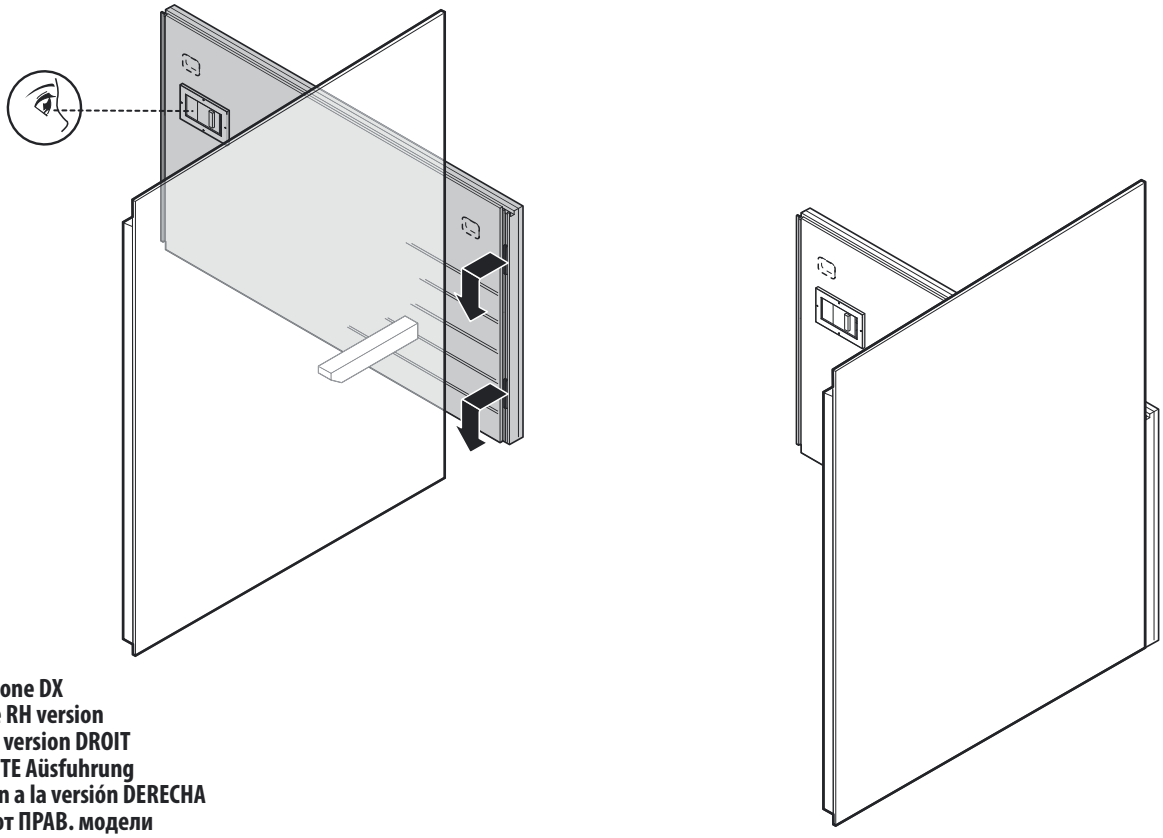

istruzioni riferite alla versione DX
instructions relative to the RH version
instructions se référant au version DROIT
Anweisungen für das RECHTE Aüsfuhrung
las instrucciones se refieren a la versión DERECHA
инструкции соответствуют ПРАВ. модели

MOOD M-L-XL 1A

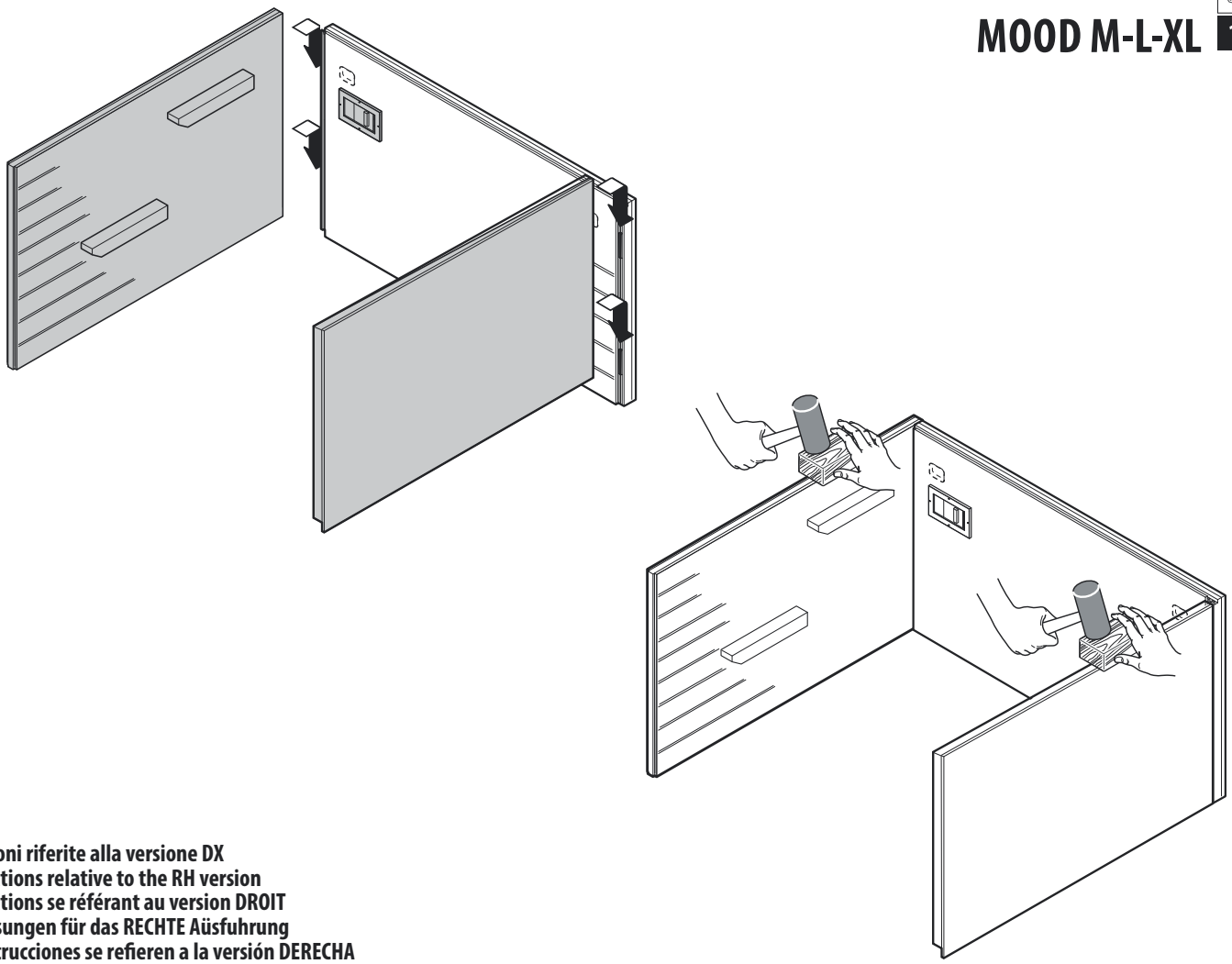

istruzioni riferite alla versione DX
instructions relative to the RH version
instructions se référant au version DROIT
Anweisungen für das RECHTE Aüsfuhrung
las instrucciones se refieren a la versión DERECHA
инструкции соответствуют ПРАВ. модели

2 MOOD S

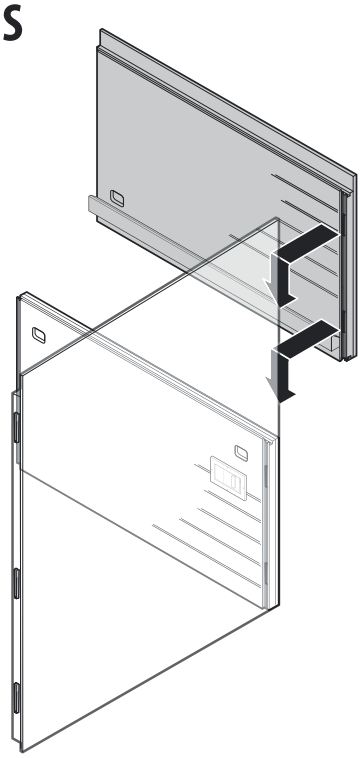

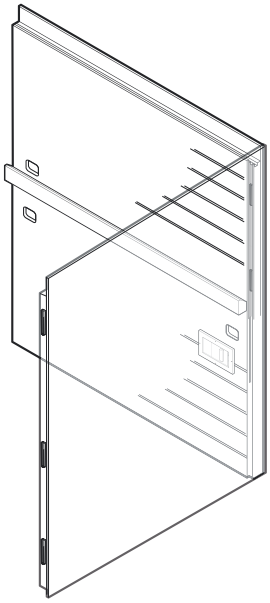

MOOD M-L-XL 2A

1

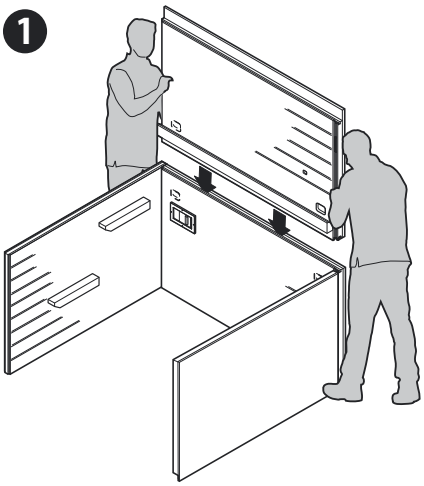

2

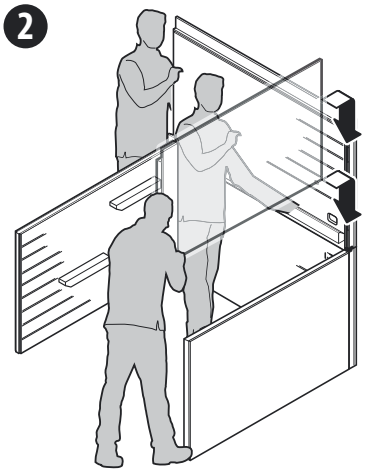

3

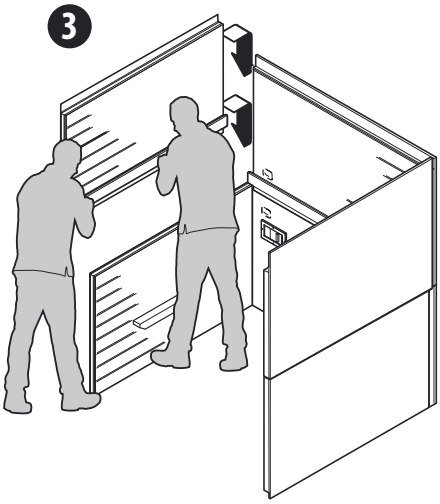

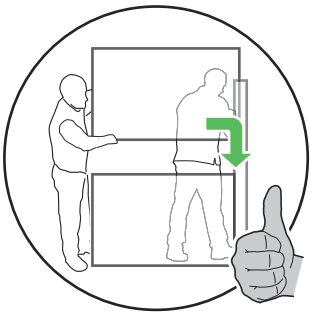

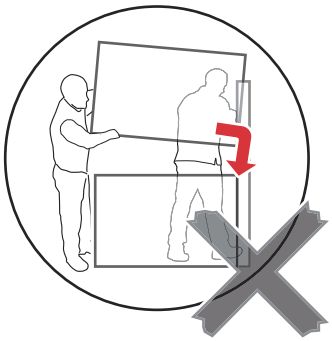

3 MOOD S

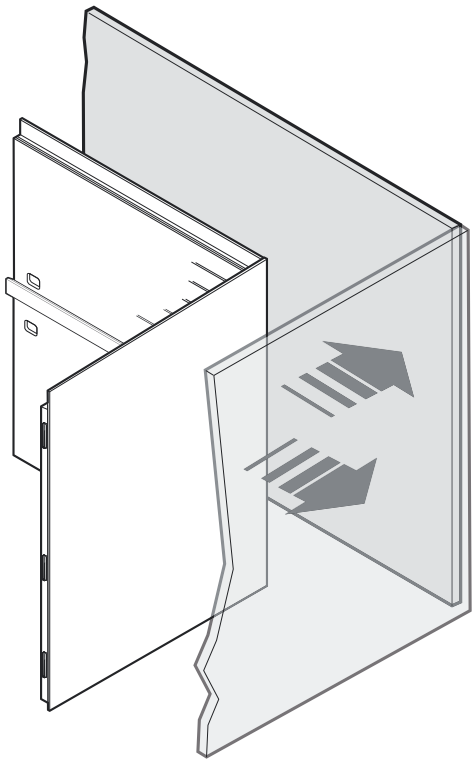

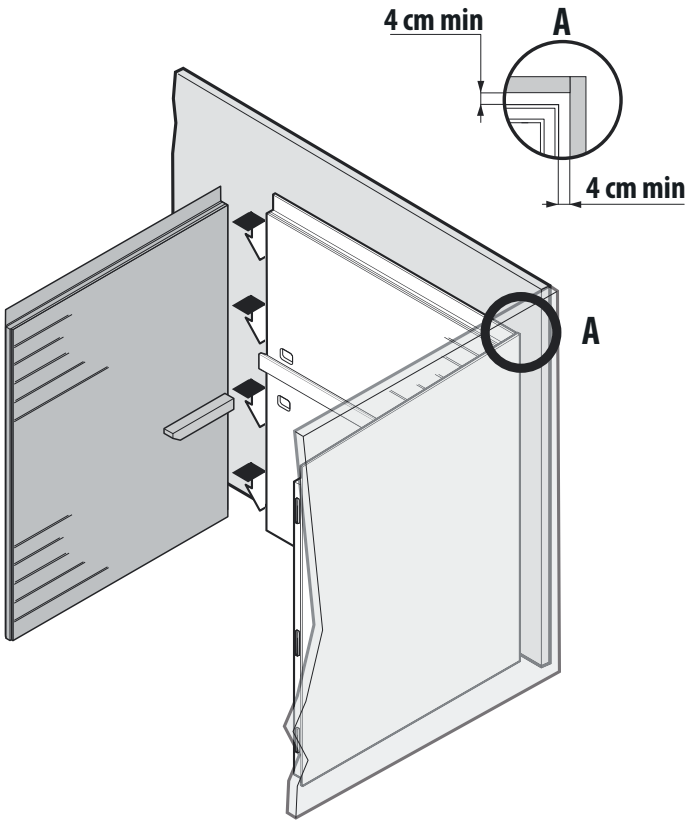

MOOD M-L-XL 3A

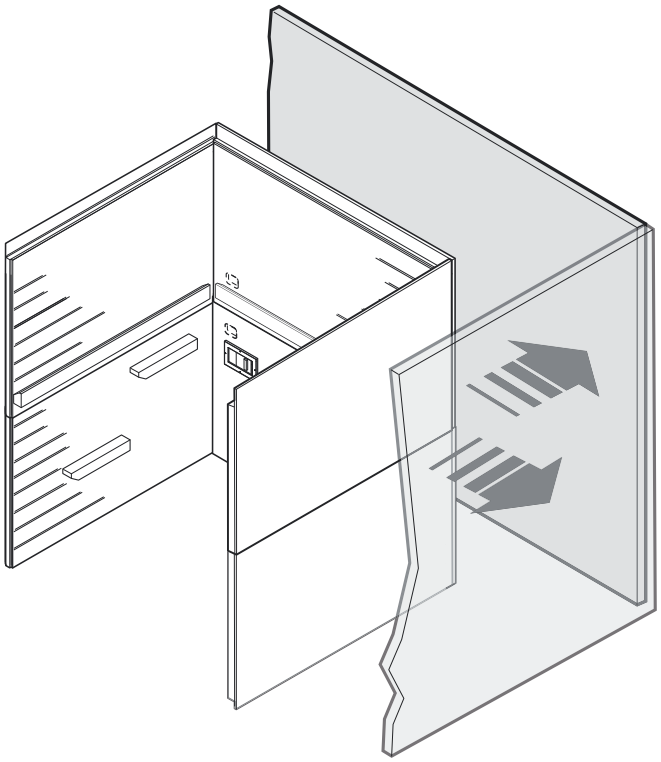

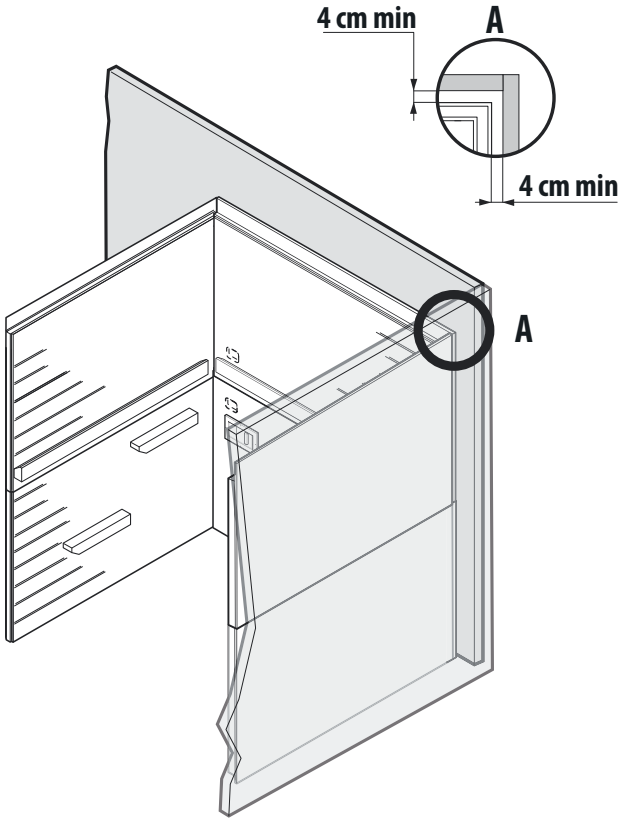

4 MOOD S-M-L-XL

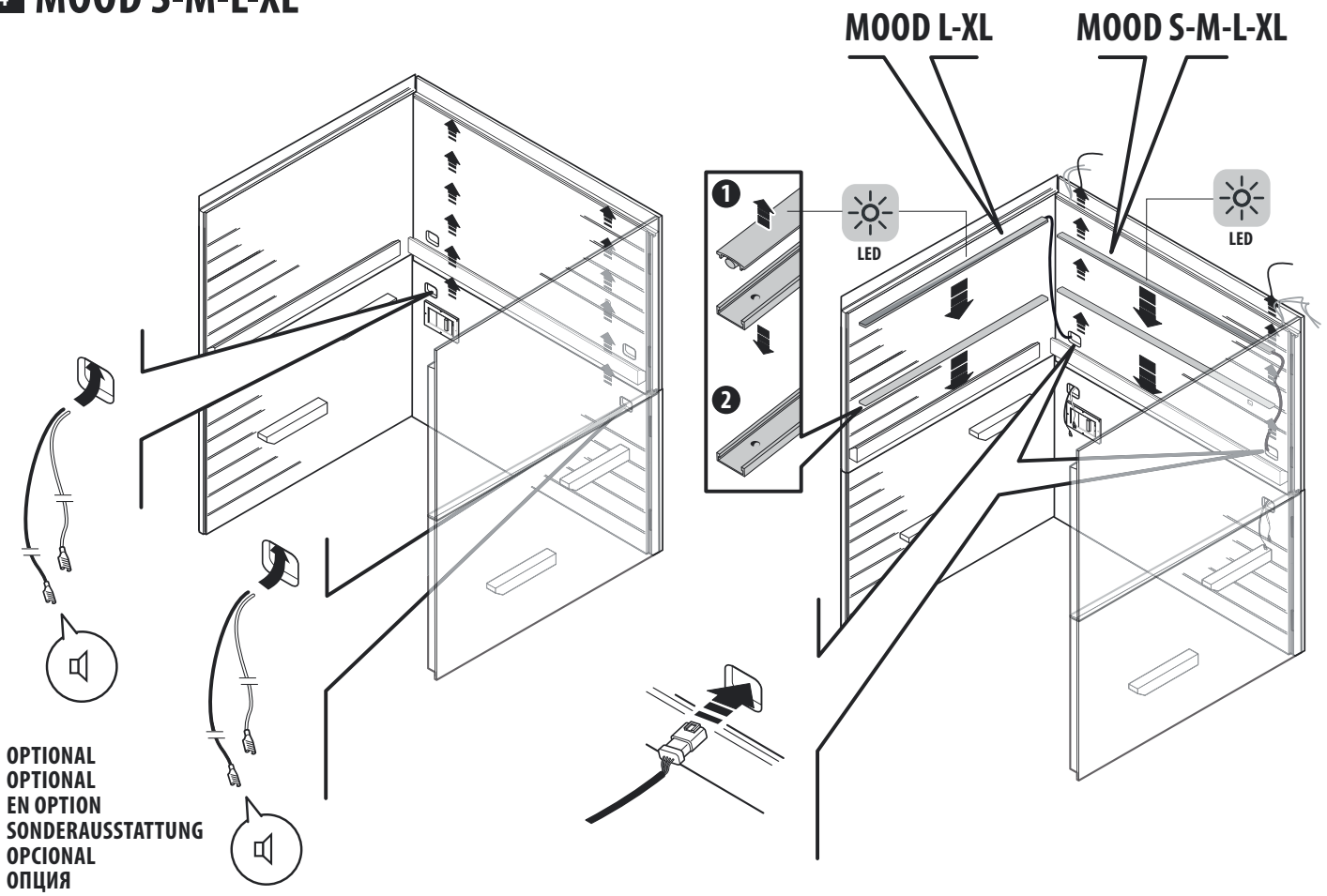

5 MOOD S-M-L-XL

SENSORE DI UMIDITÀ (modelli con biosauna) - HUMIDITY SENSOR (models with bio sauna) - CAPTEUR D'HUMIDITÉ (modèles avec biosauna) FEUCHTIGKEITSSENSOR (Modelle mit Sanarium) - SENSOR DE HUMEDAD (modelos con biosauna) - ДАТЧИК ВЛАЖНОСТИ (модели с биосауной)

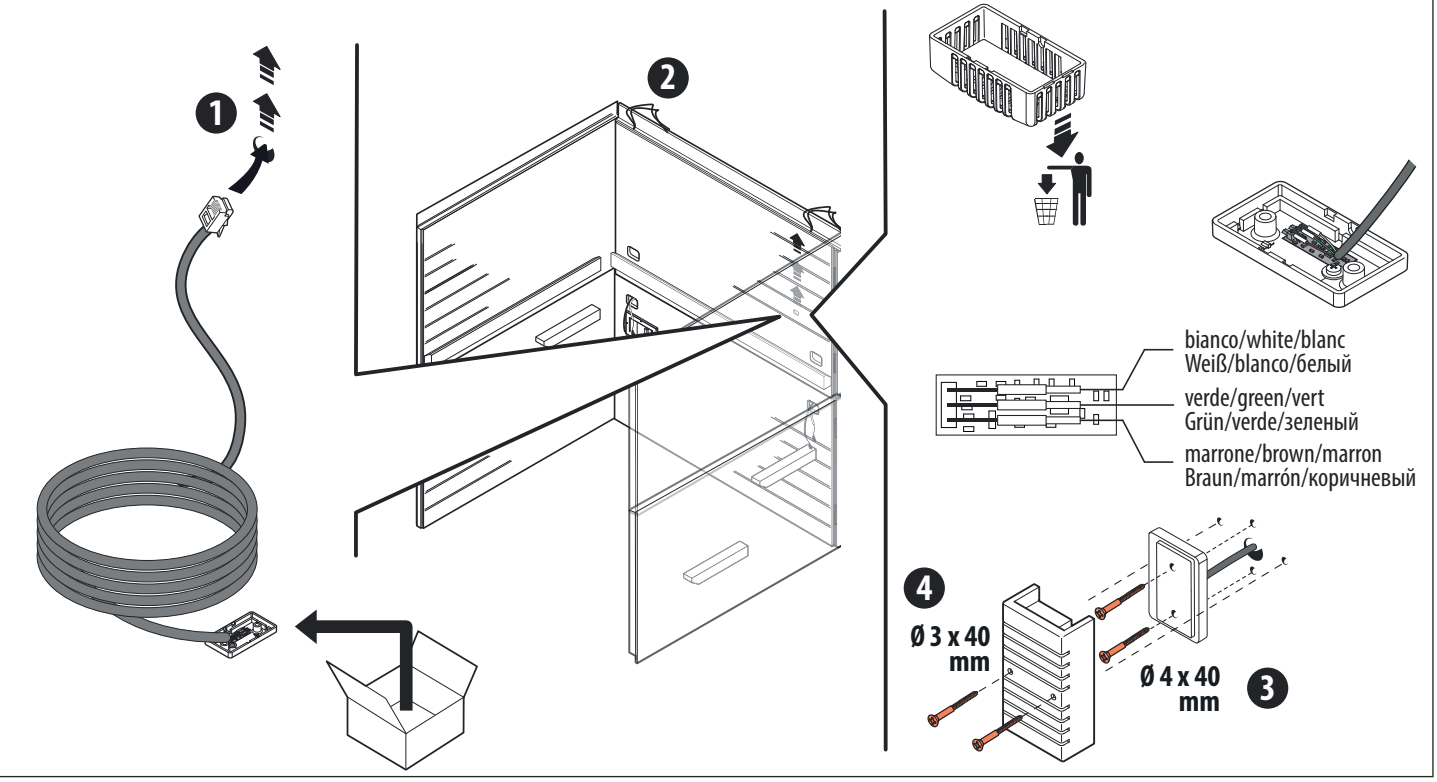

6 MOOD S-M-L-XL

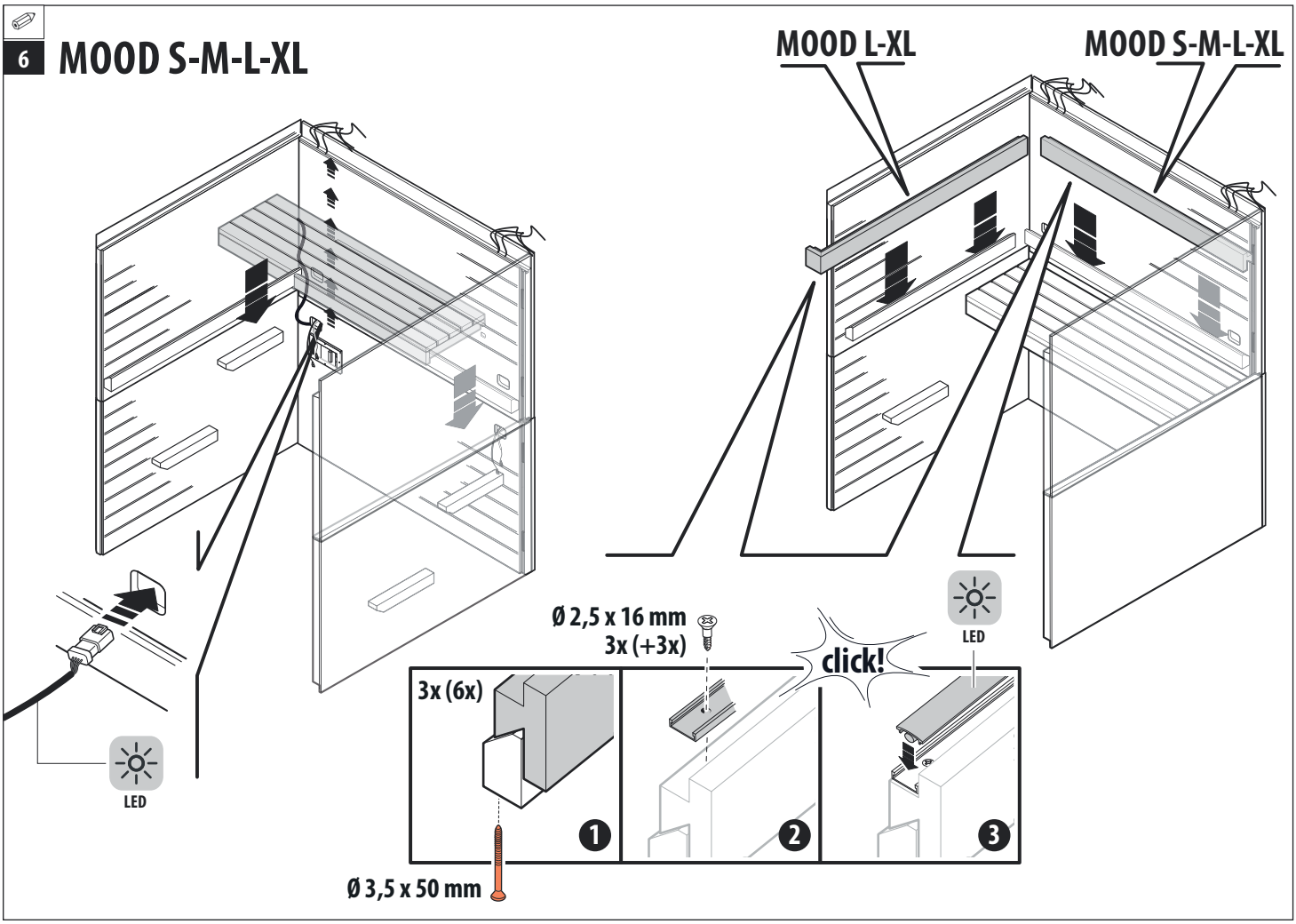

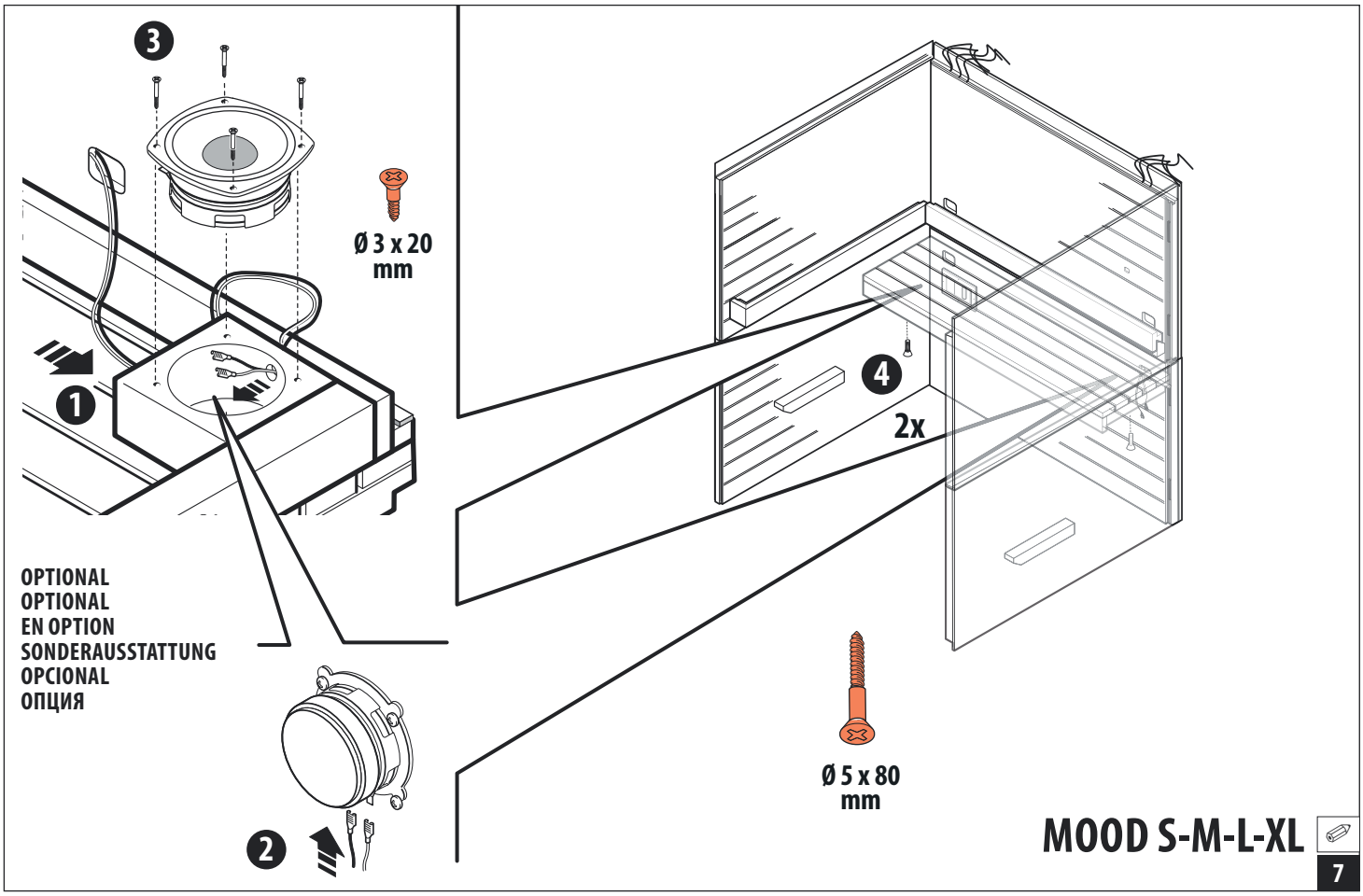

MOOD S-M-L-XL 7

8 MOOD M-L-XL

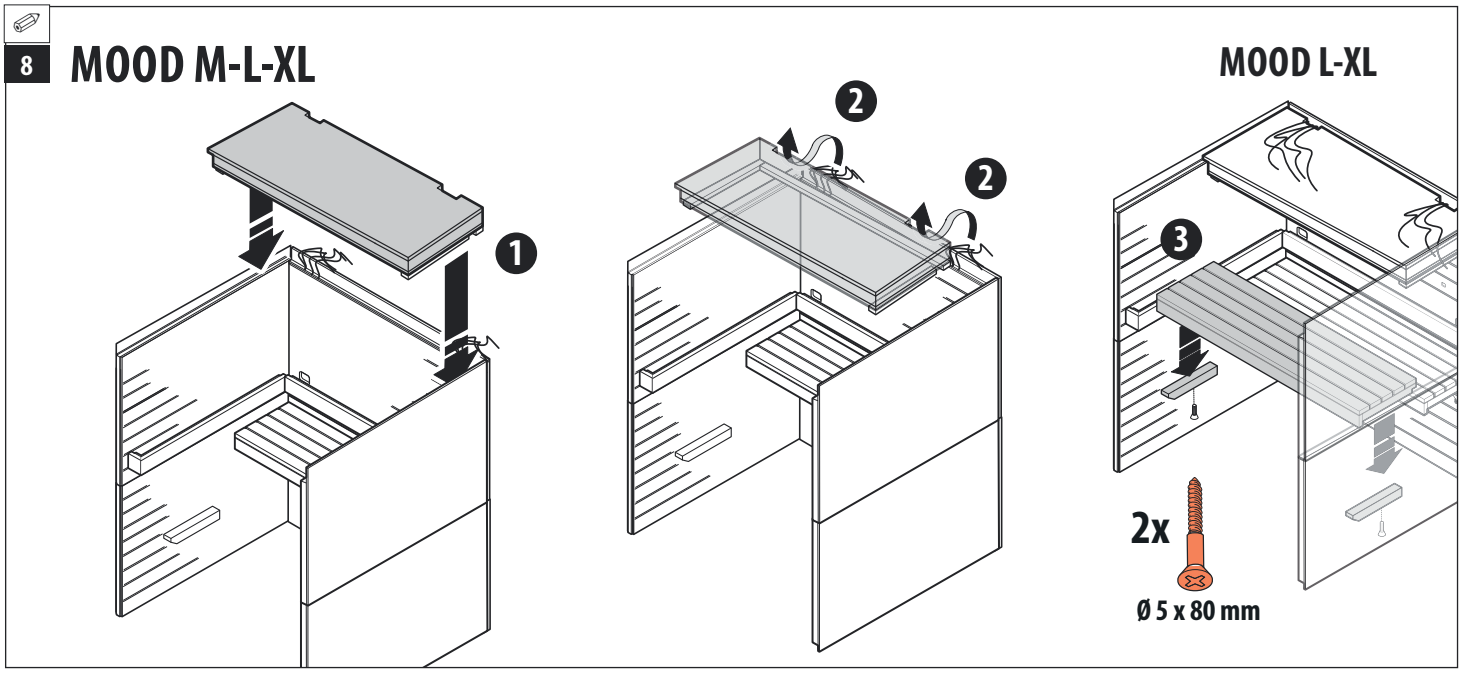

9 MOOD S-M-L-XL

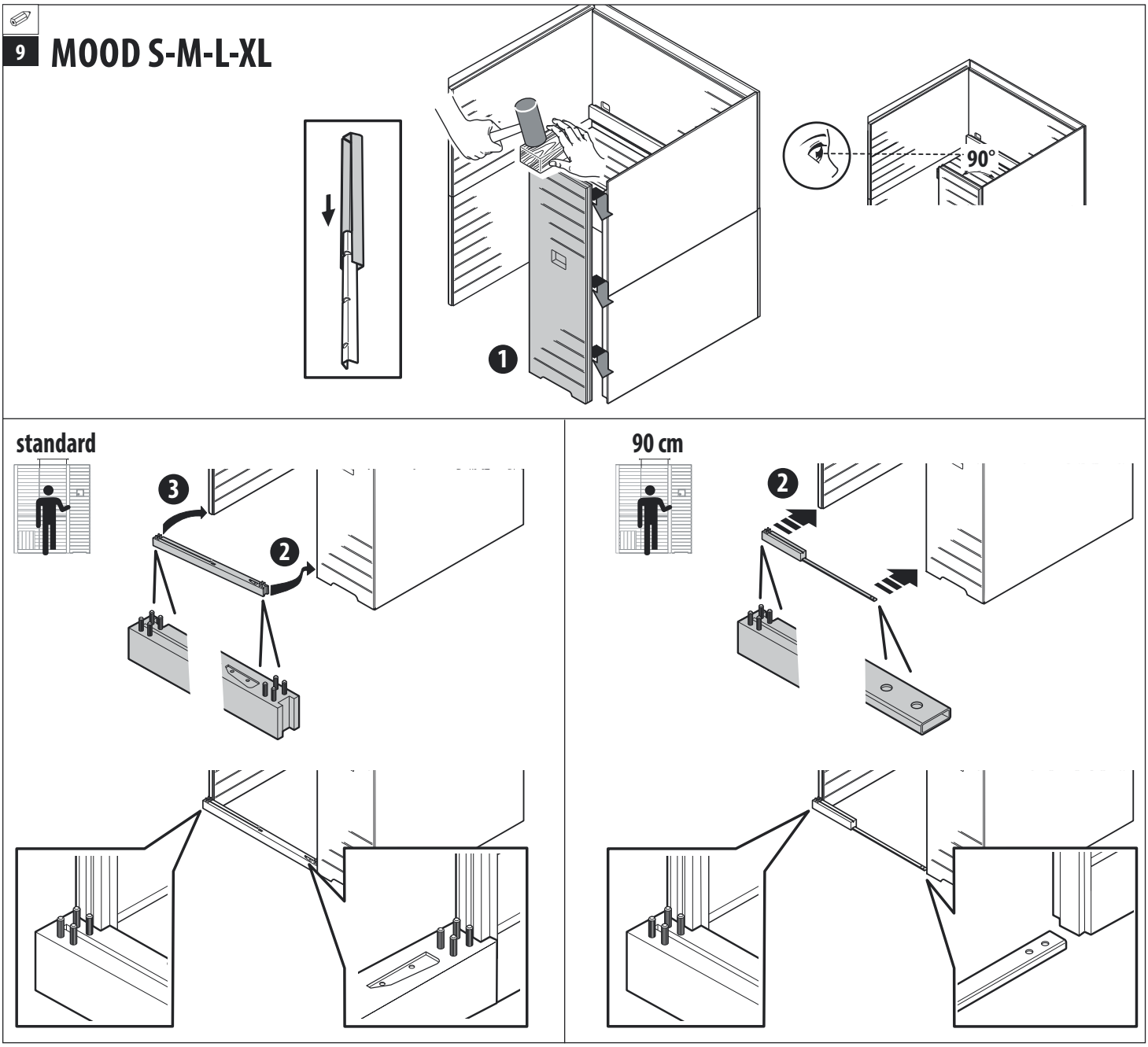

10 MOOD S-M-L-XL

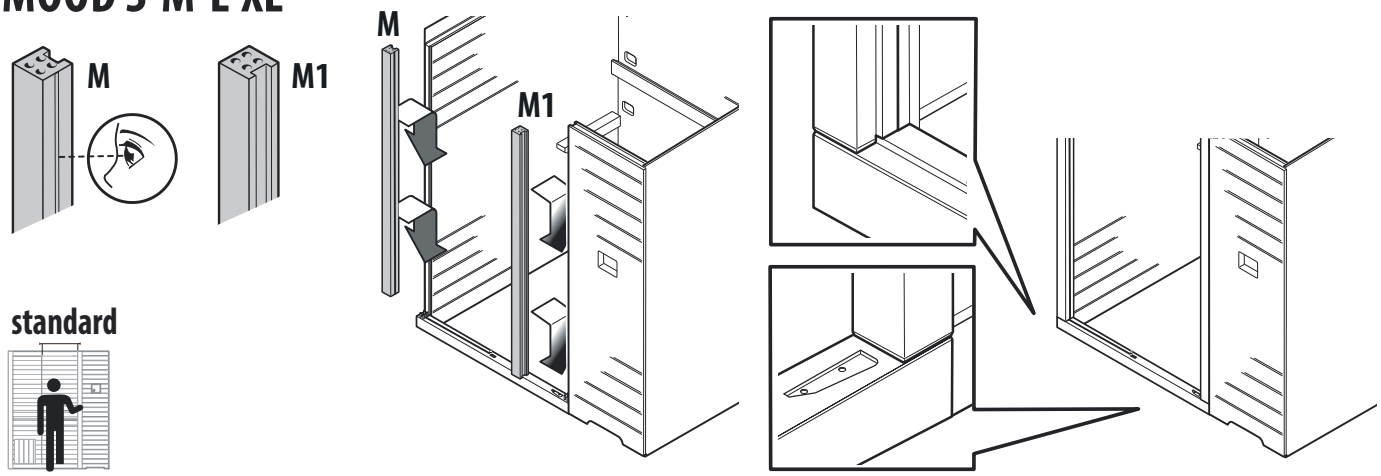

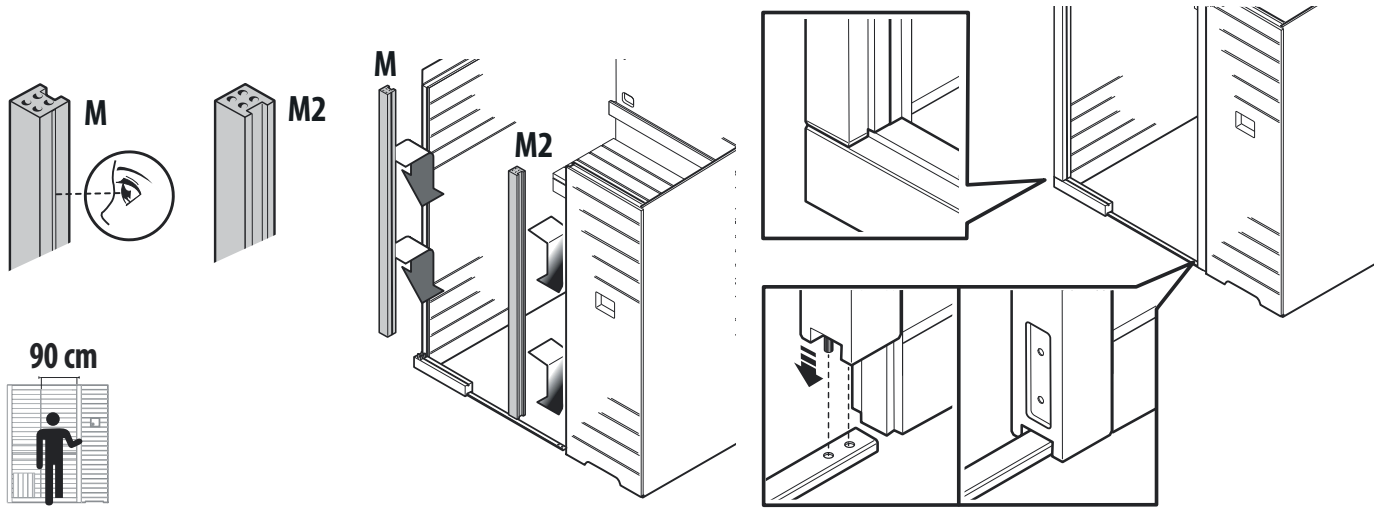

11 MOOD S-M-L-XL

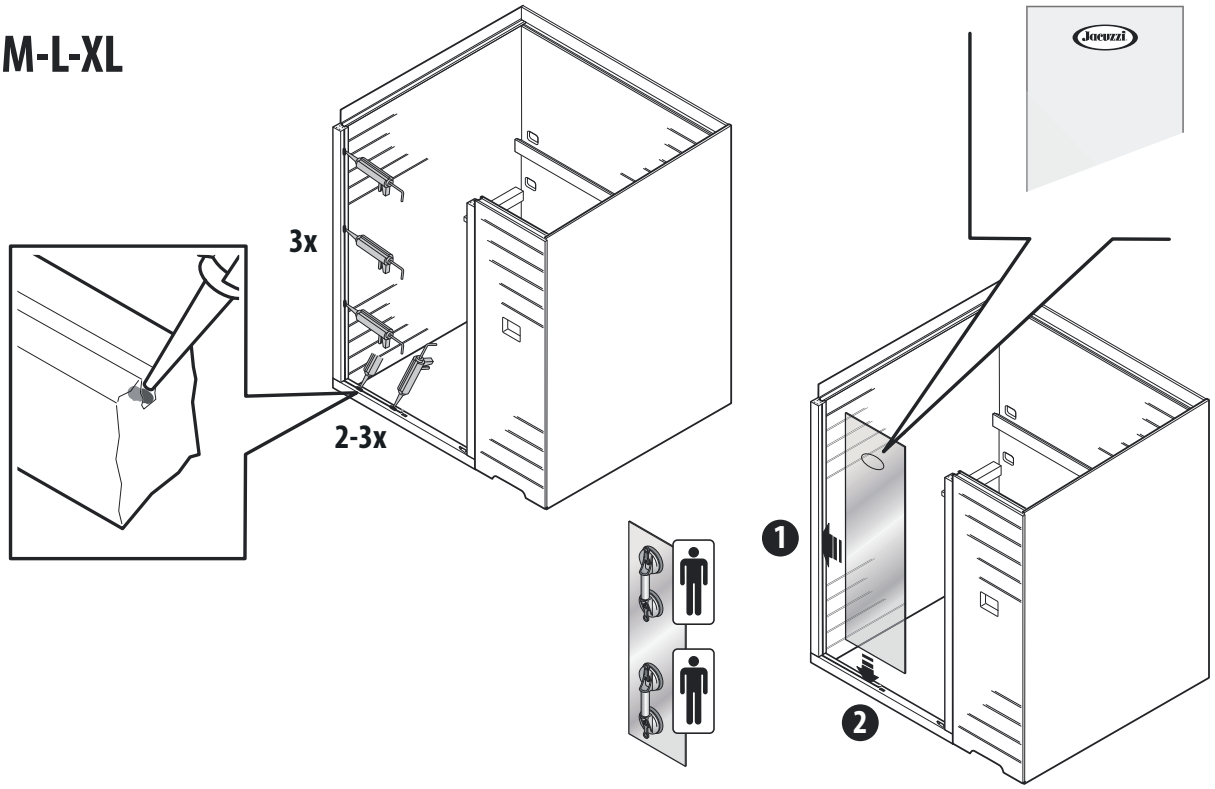

12 MOOD S-M-L-XL

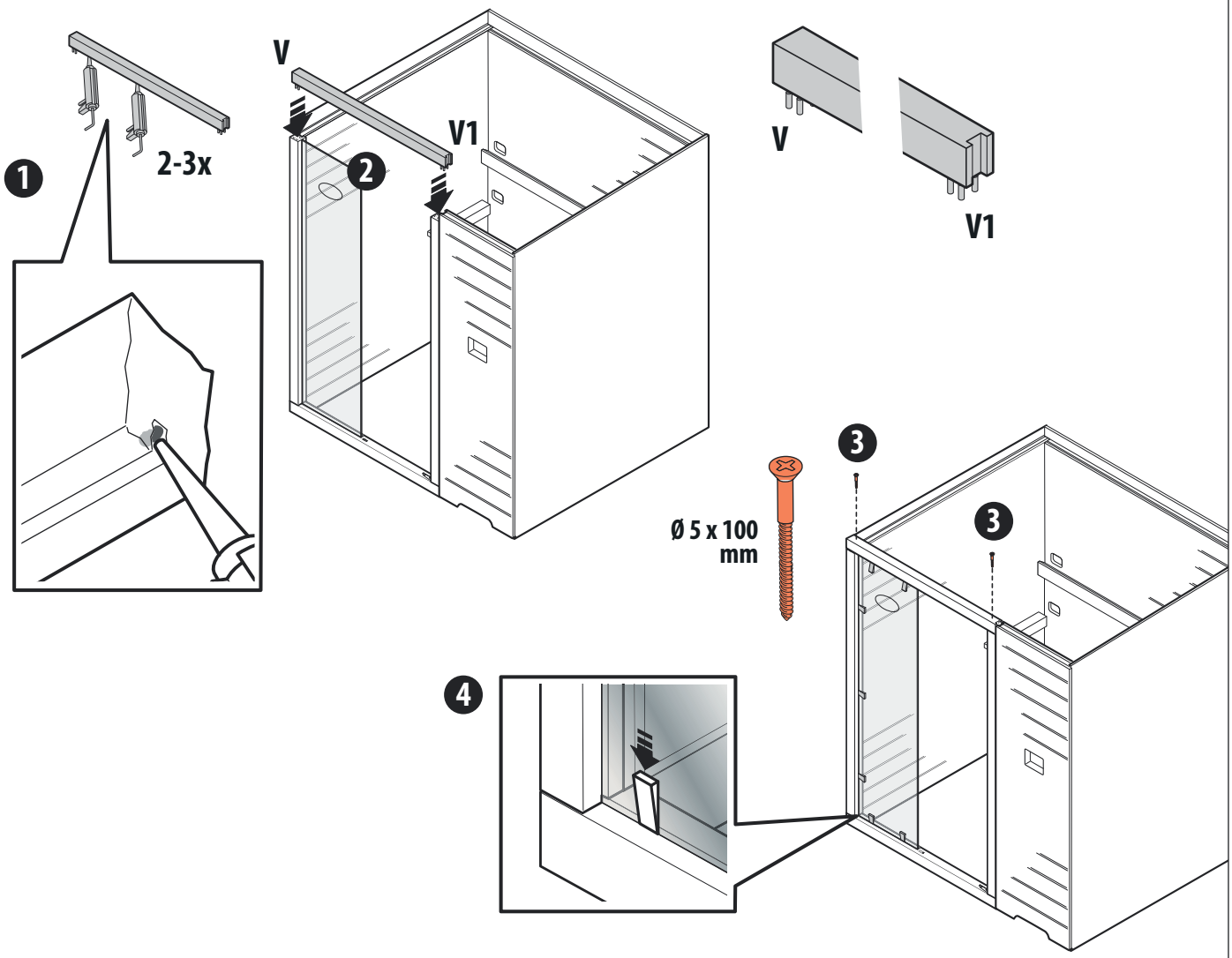

13

MOOD S

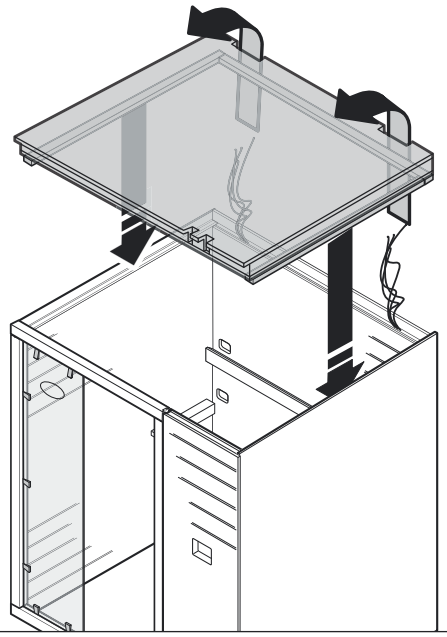

MOOD M-L-XL

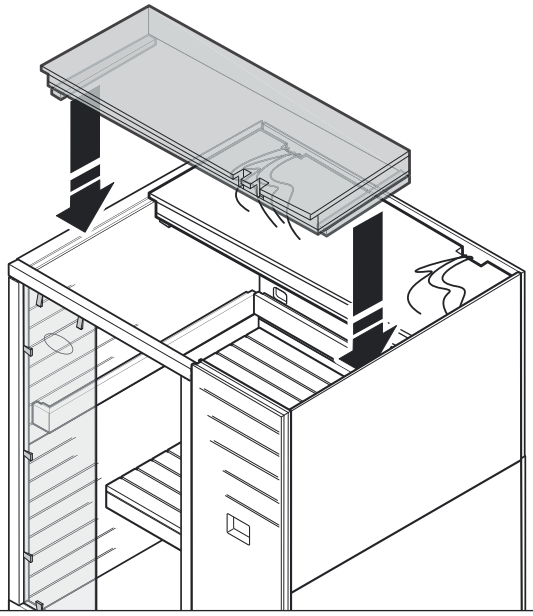

14 MOOD S-M-L-XL

OPTIONAL / OPTIONAL / EN OPTION / SONDERAUSSTATTUNG / OPCIONAL / ОПЦИЯ

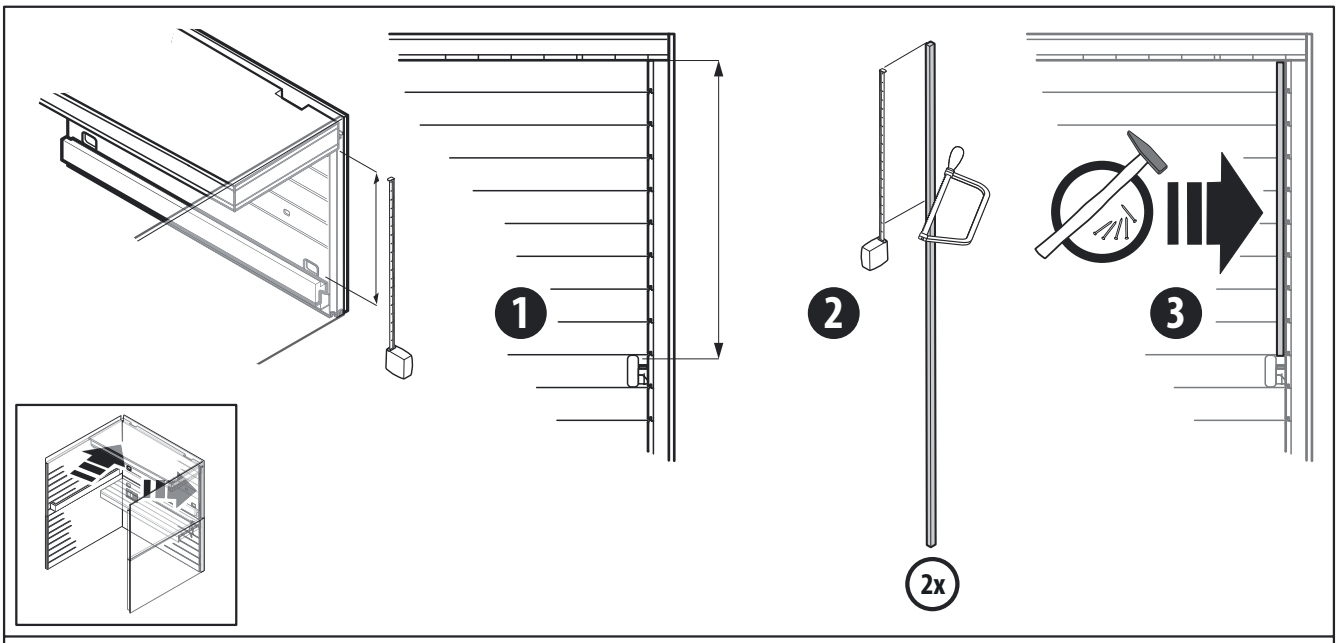

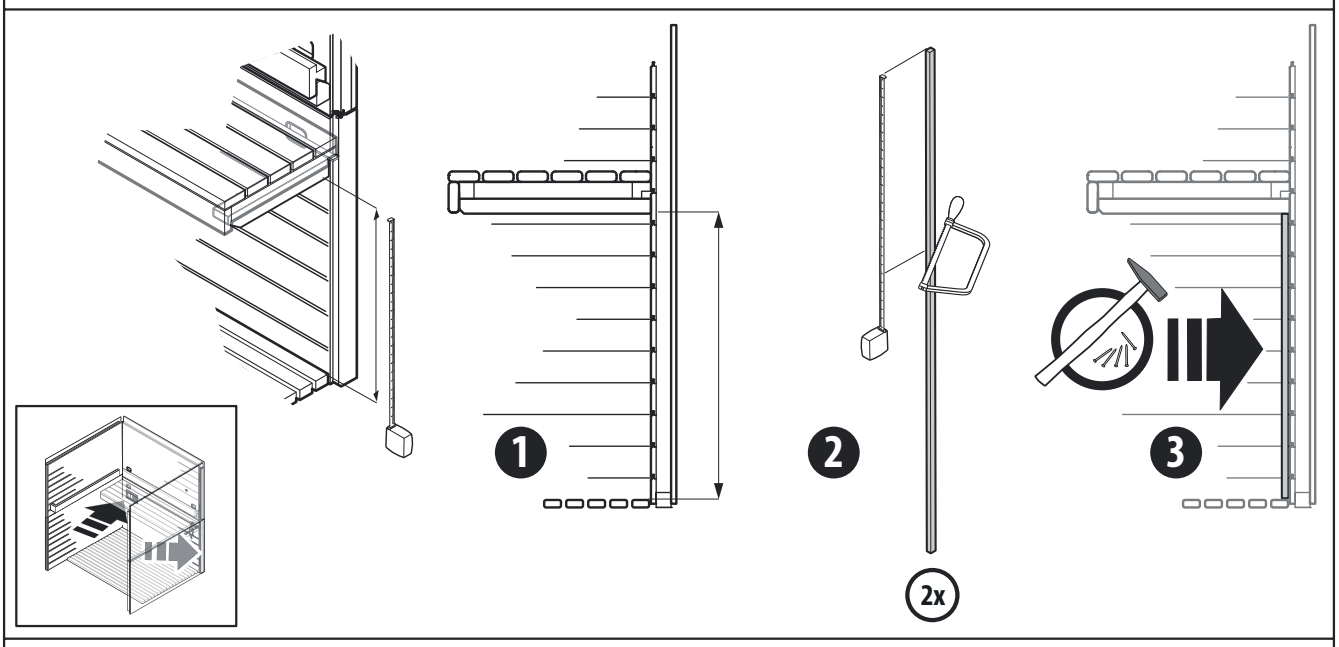

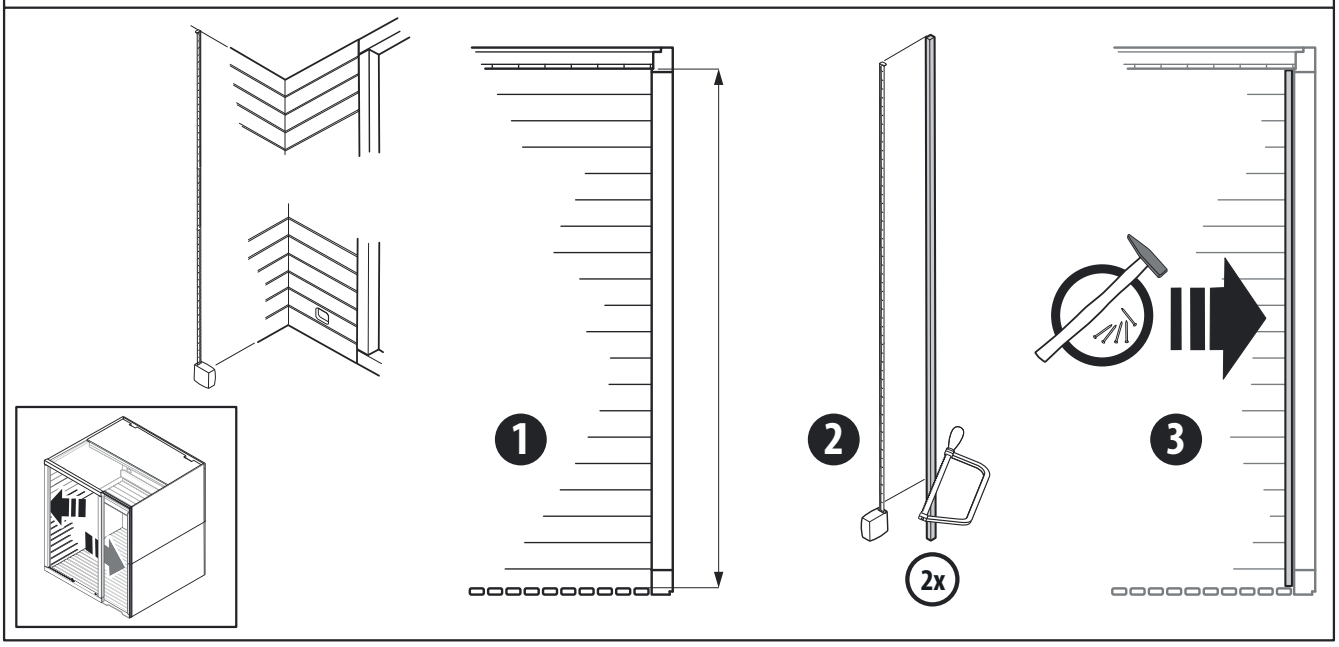

15

MOOD M-L-XL

con biosauna - with bio sauna - avec biosauna
mit Sanarium - con biosauna - с биосауной

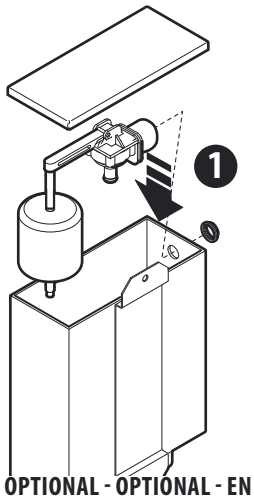

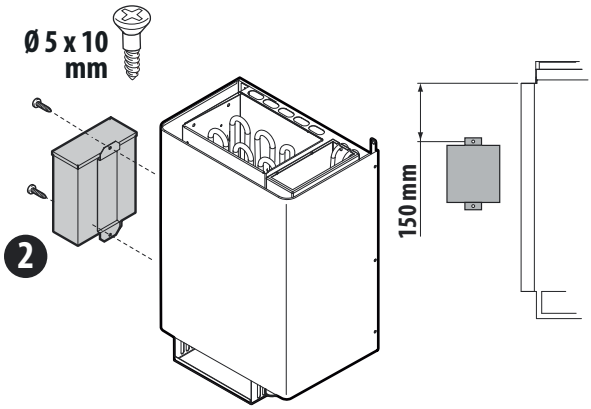

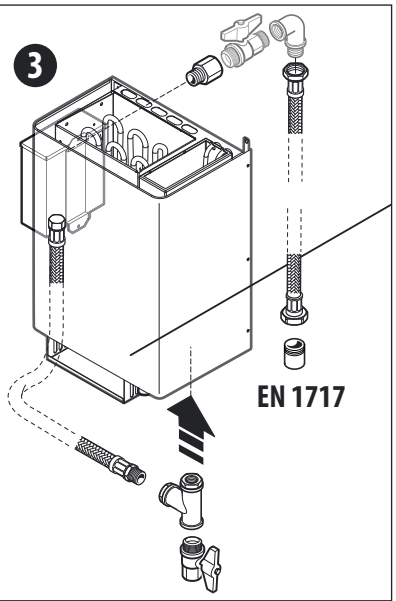

OPTIONAL - OPTIONAL - EN OPTION - SONDERAUSSTATTUNG - OPCIONAL - ОПЦИЯ

16

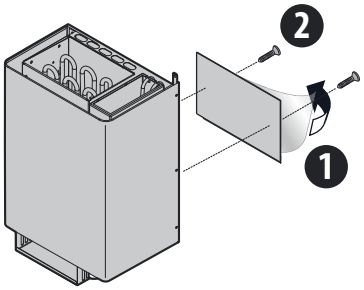

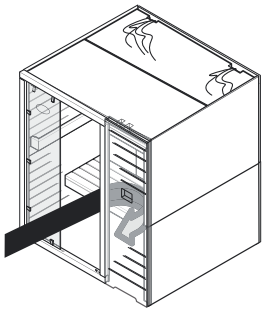

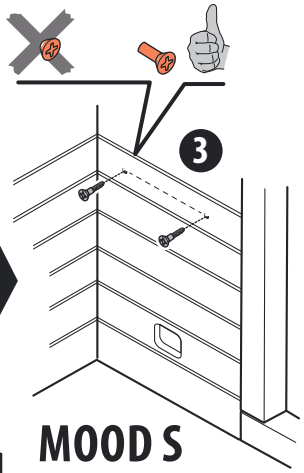

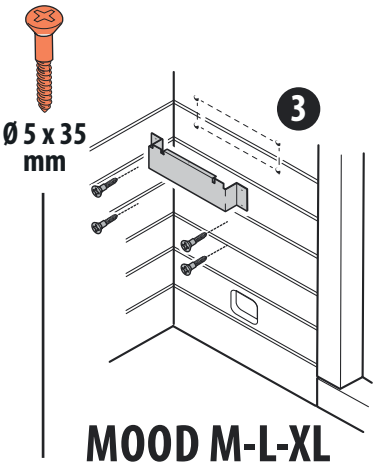

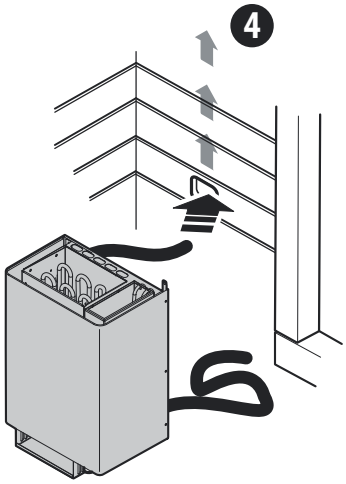

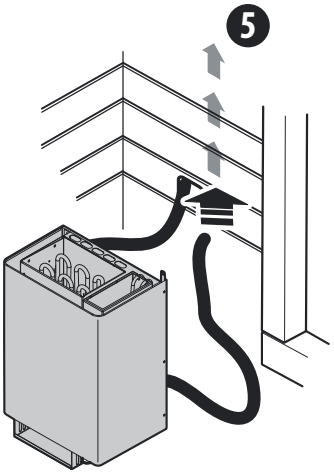

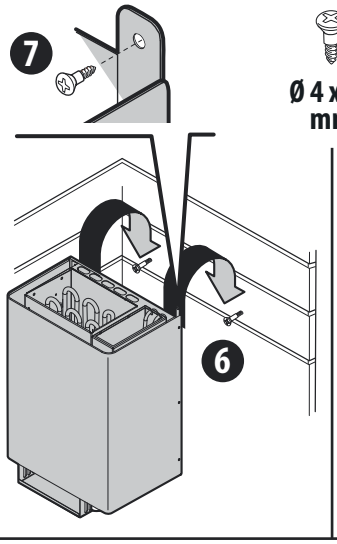

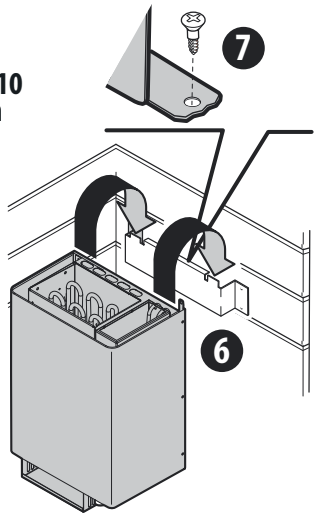

- modelli SENZA dispositivo di protezione-stufa
- models WITHOUT the heater protection device
- modèles SANS dispositif de protection-poêle
- Modelle OHNE Schutzvorrichtung für den Ofen
- modelos SIN dispositivo de protección de la estufa
- модели без защитного устройства печи

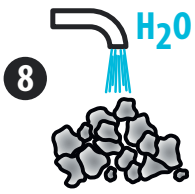

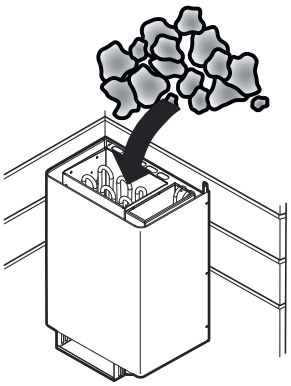

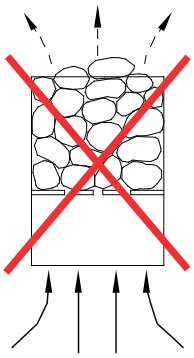

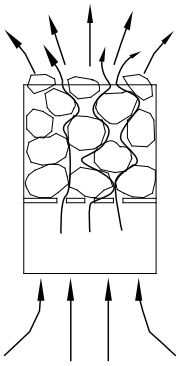

17 MOOD S-M-L-XL

modelli CON dispositivo di protezione-stufa - models WITH the heater protection device - modèles AVEC dispositif de protection-poêle
Modelle MIT Schutzvorrichtung für den Ofen - modelos CON dispositivo de protección de la estufa - модели с защитным устройством печи

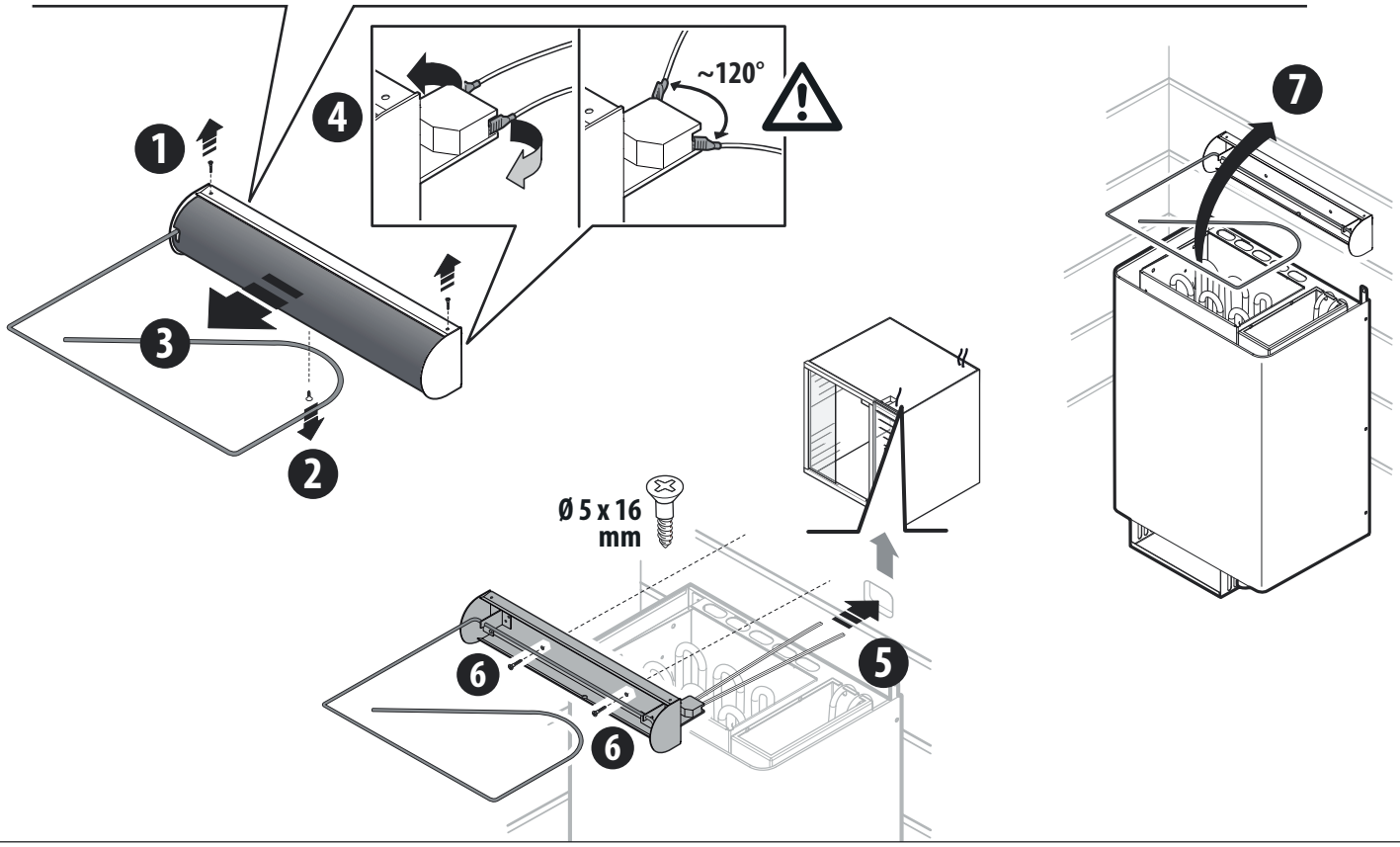

18 MOOD S-M-L-XL

modelli CON dispositivo di protezione-stufa - models WITH the heater protection device - modèles AVEC dispositif de protection-poêle
Modelle MIT Schutzvorrichtung für den Ofen - modelos CON dispositivo de protección de la estufa - модели с защитным устройством печи

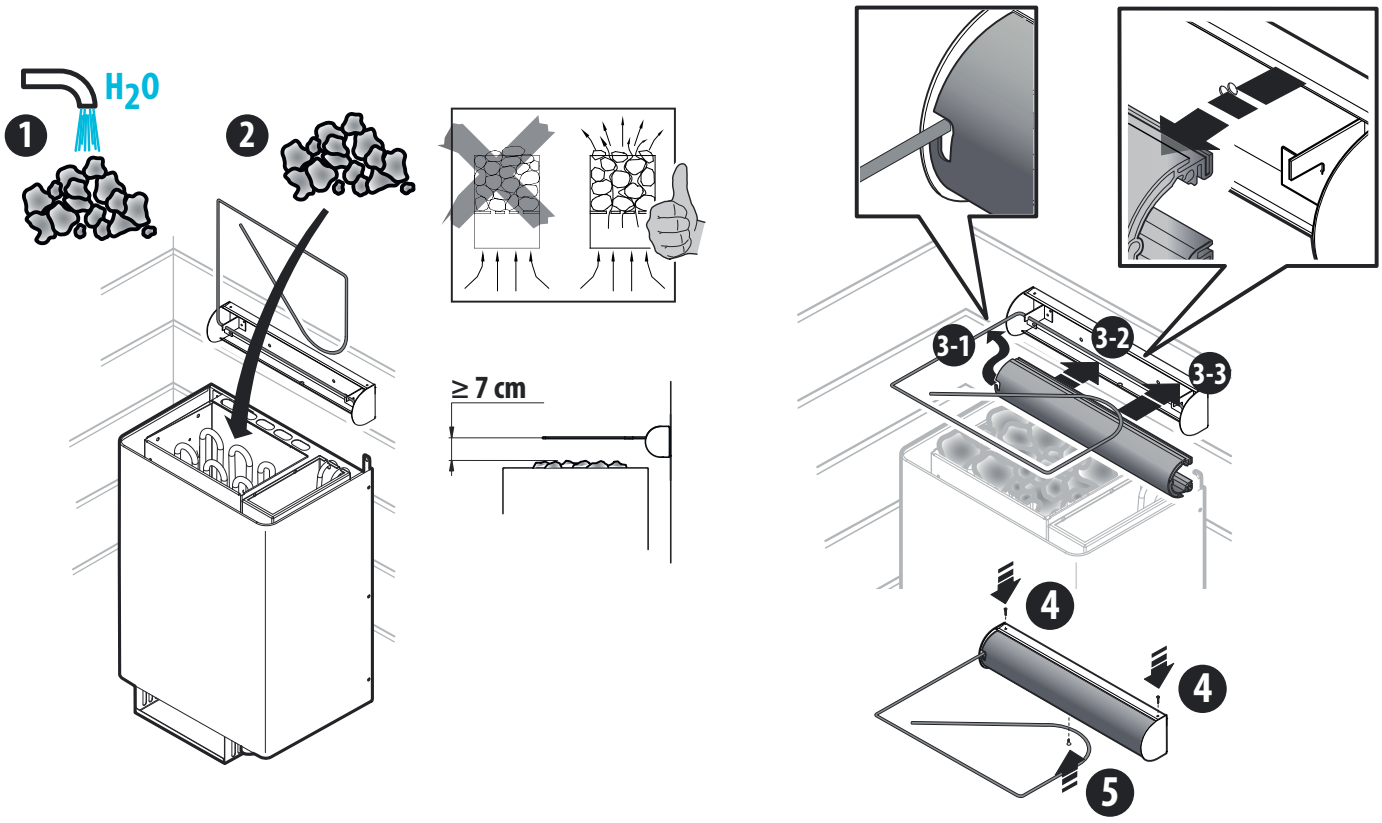

19

MOOD S-M-L-XL

modelli CON dispositivo di protezione-stufa - models WITH the heater protection device - modèles AVEC dispositif de protection-poêle
Modelle MIT Schutzvorrichtung für den Ofen - modelos CON dispositivo de protección de la estufa - модели с защитным устройством печи

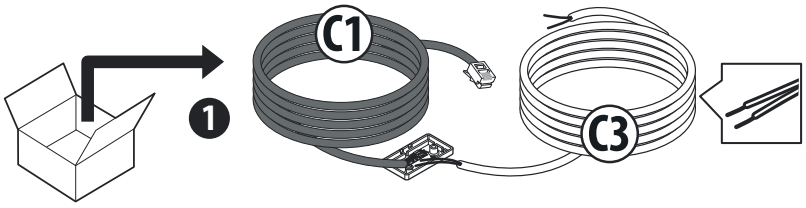

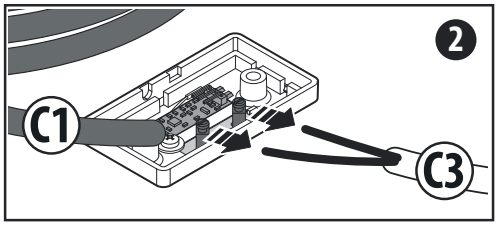

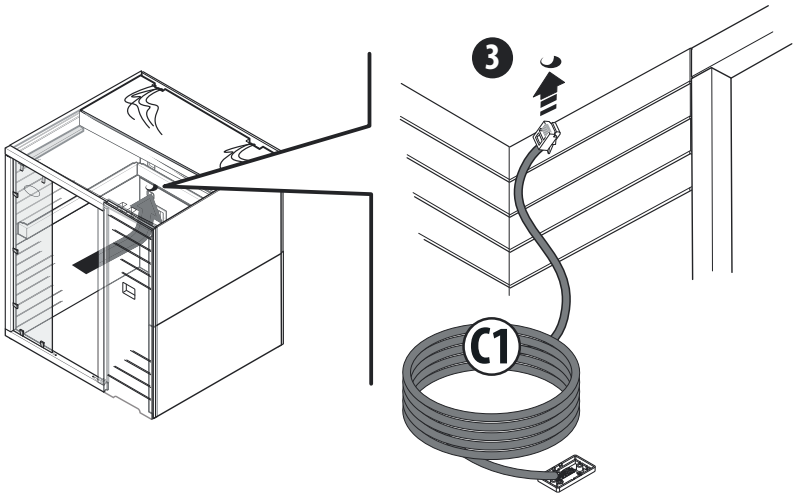

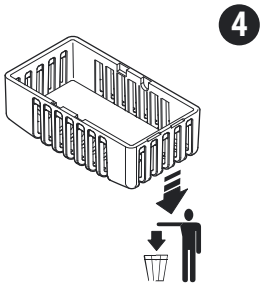

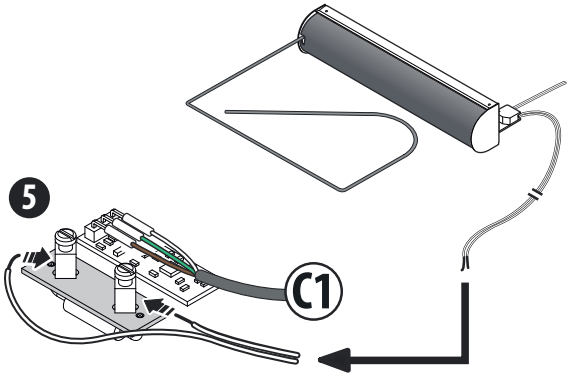

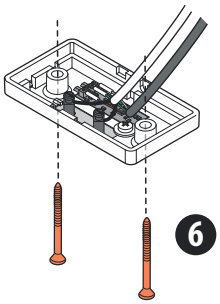

Ø 4 x 40 mm

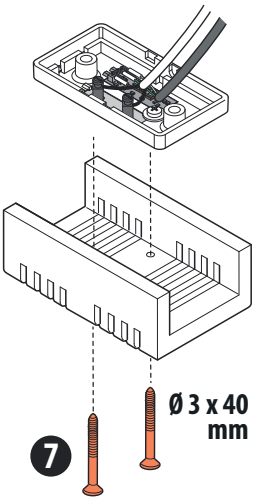

Ø 3 x 40 mm

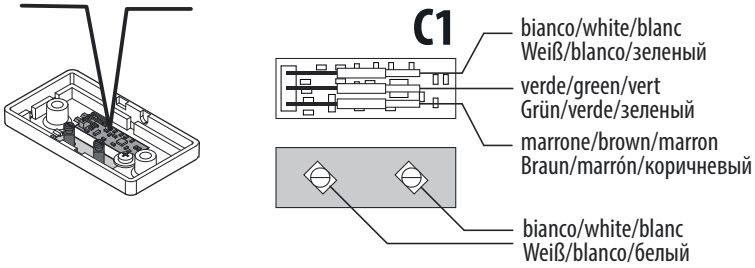

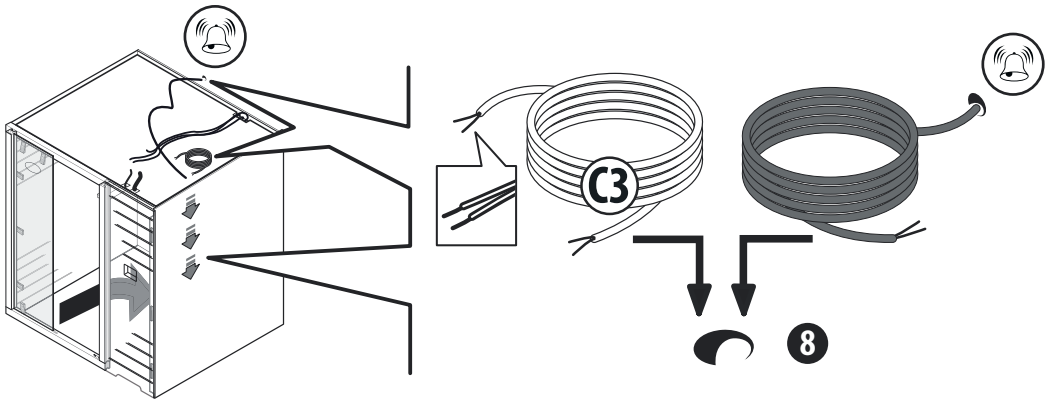

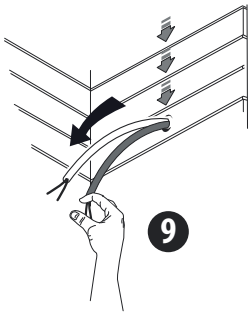

20 MOOD S-M-L-XL

modelli CON dispositivo di protezione-stufa - models WITH the heater protection device - modèles AVEC dispositif de protection-poêle
Modelle MIT Schutzvorrichtung für den Ofen - modelos CON dispositivo de protección de la estufa - модели с защитным устройством печи

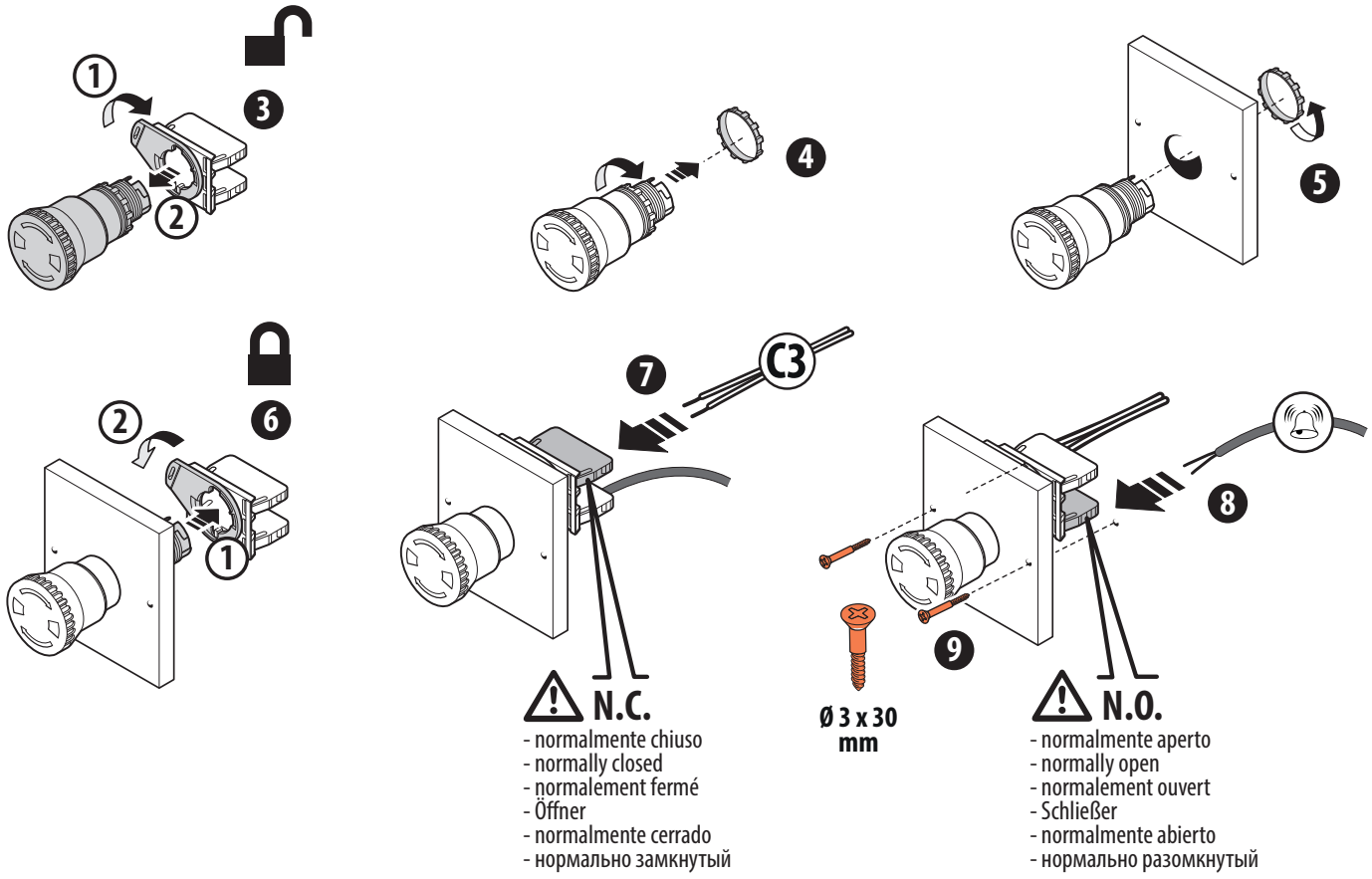

21 MOOD S-M-L-XL

modelli CON dispositivo di protezione-stufa - models WITH the heater protection device - modèles AVEC dispositif de protection-poêle
Modelle MIT Schutzvorrichtung für den Ofen - modelos CON dispositivo de protección de la estufa - модели с защитным устройством печи

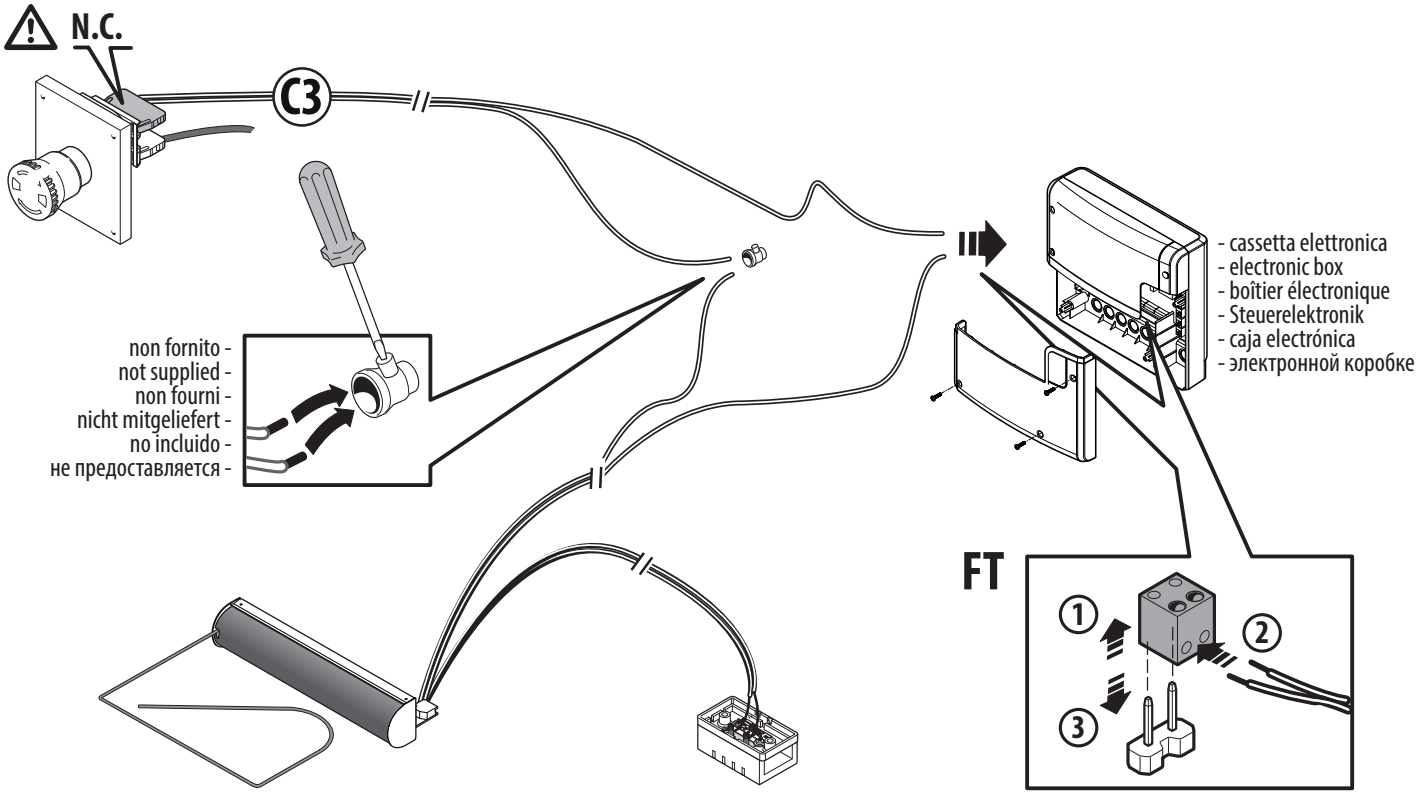

22 MOOD S-M-L-XL

modelli SENZA dispositivo di protezione-stufa - models WITHOUT the heater protection device - modèles SANS dispositif de protection-poêle
Modelle OHNE Schutzvorrichtung für den Ofen - modelos SIN dispositivo de protección de la estufa - модели без защитного устройства печи

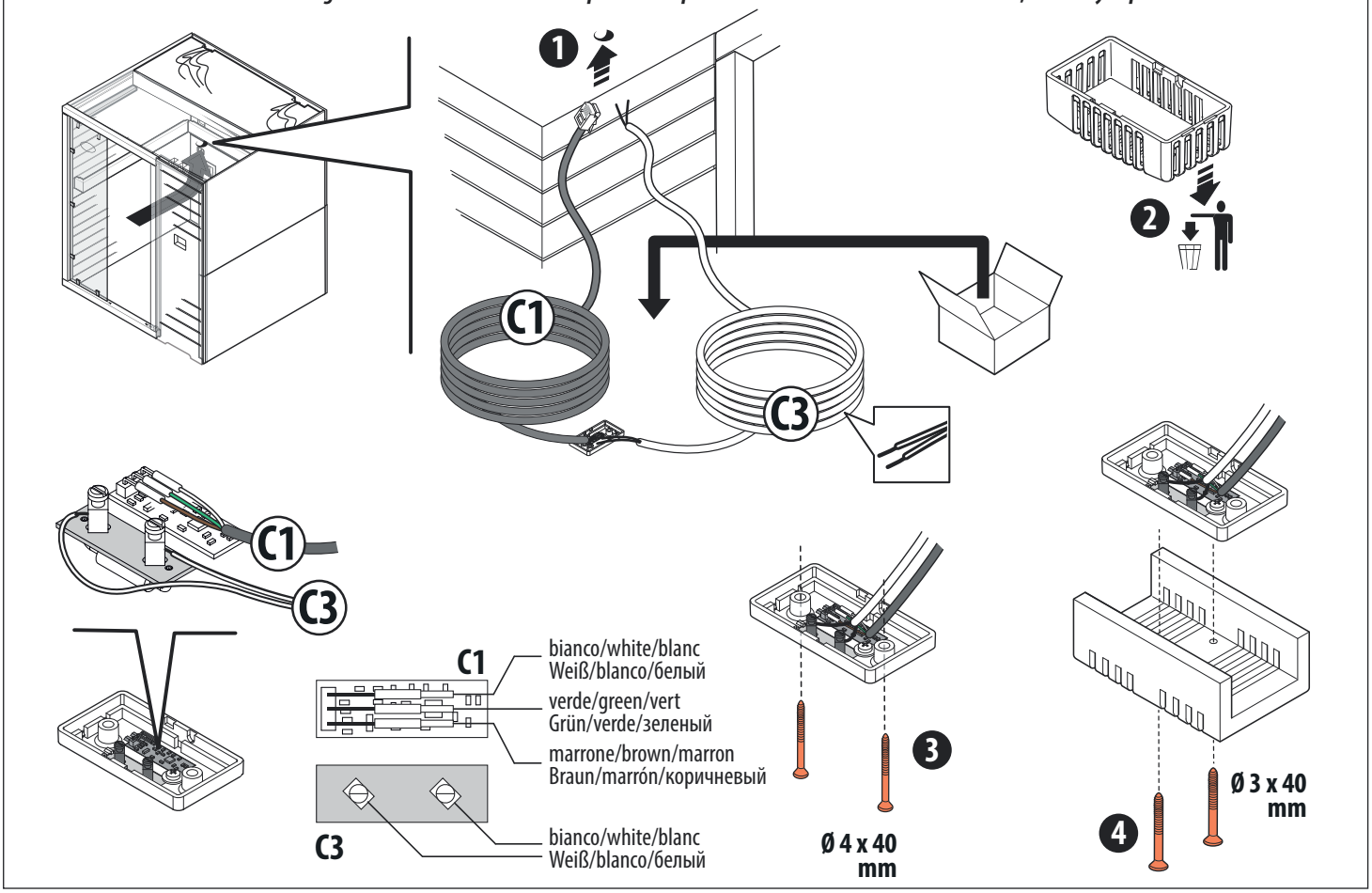

23 MOOD S-M-L-XL

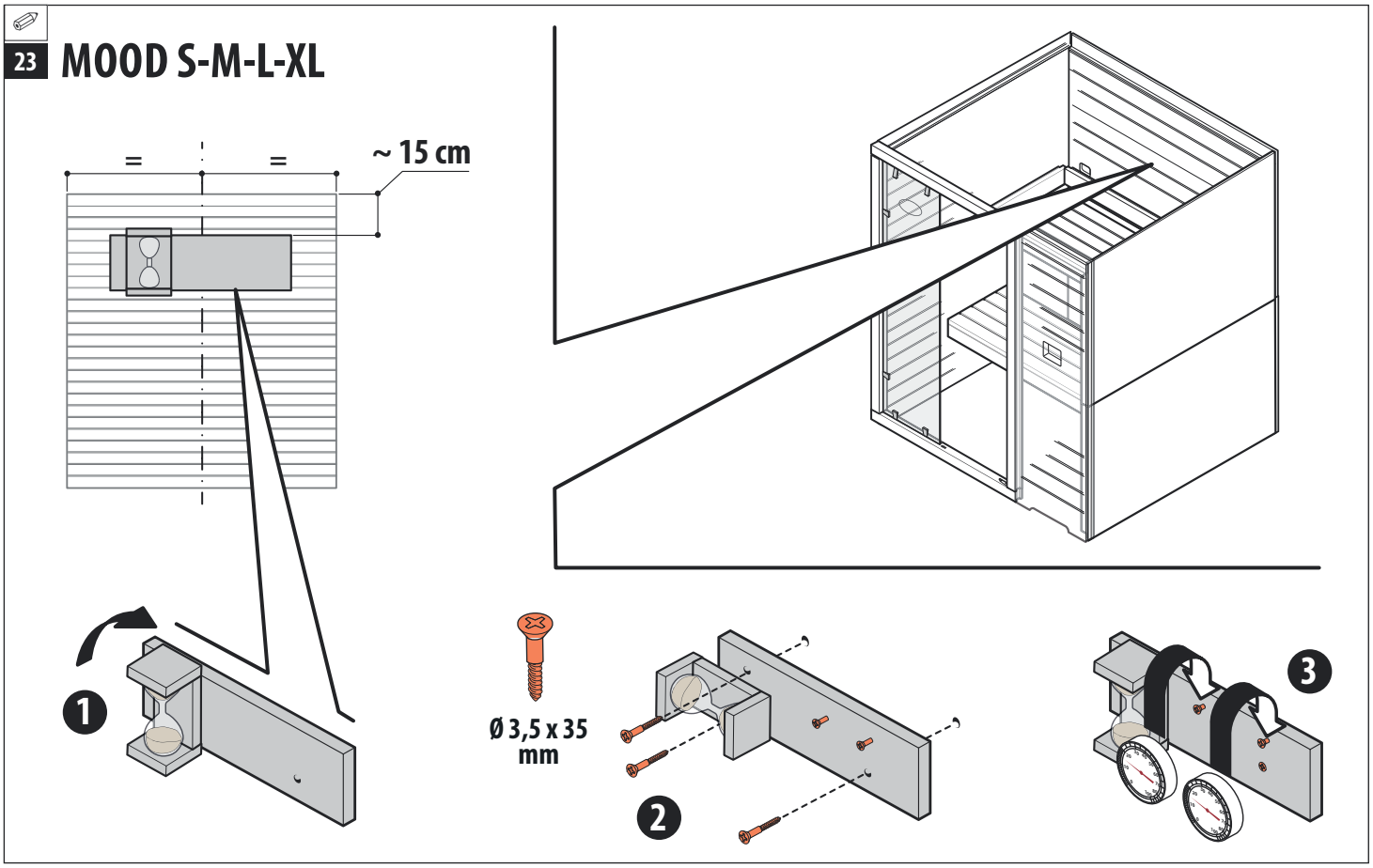

24

MOOD S

MOOD M

MOOD L

MOOD XL

R

MOOD S-XL

25 MOOD L-XL

Ø 5 x 80 mm

26 MOOD S-M-L-XL

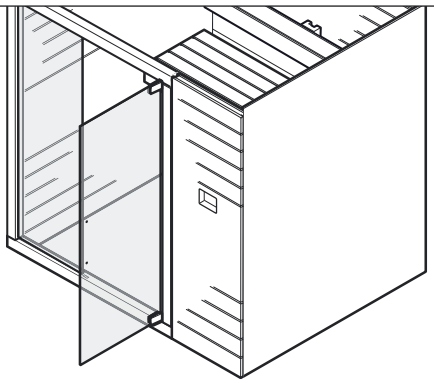

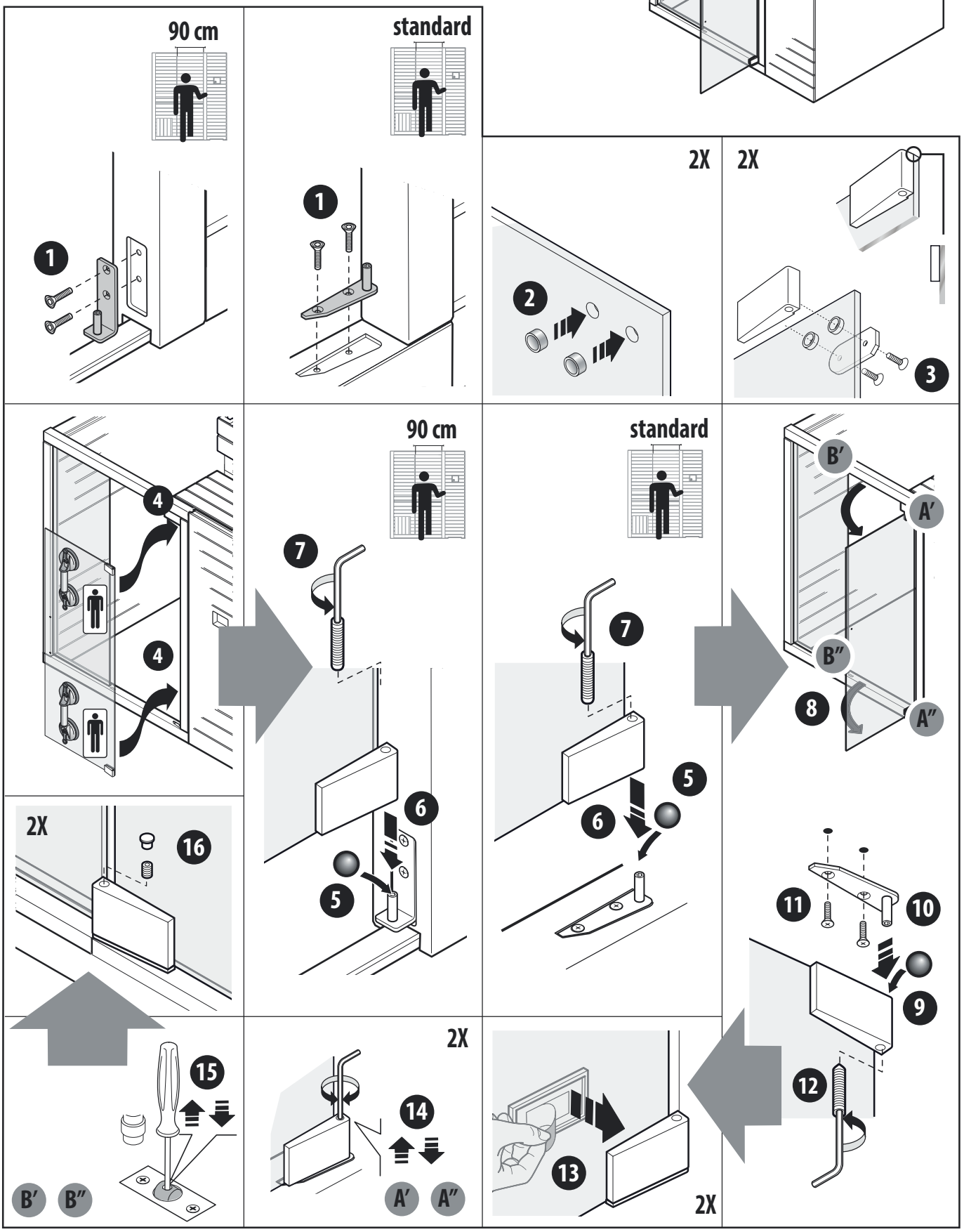

27 MOOD S-M-L-XL

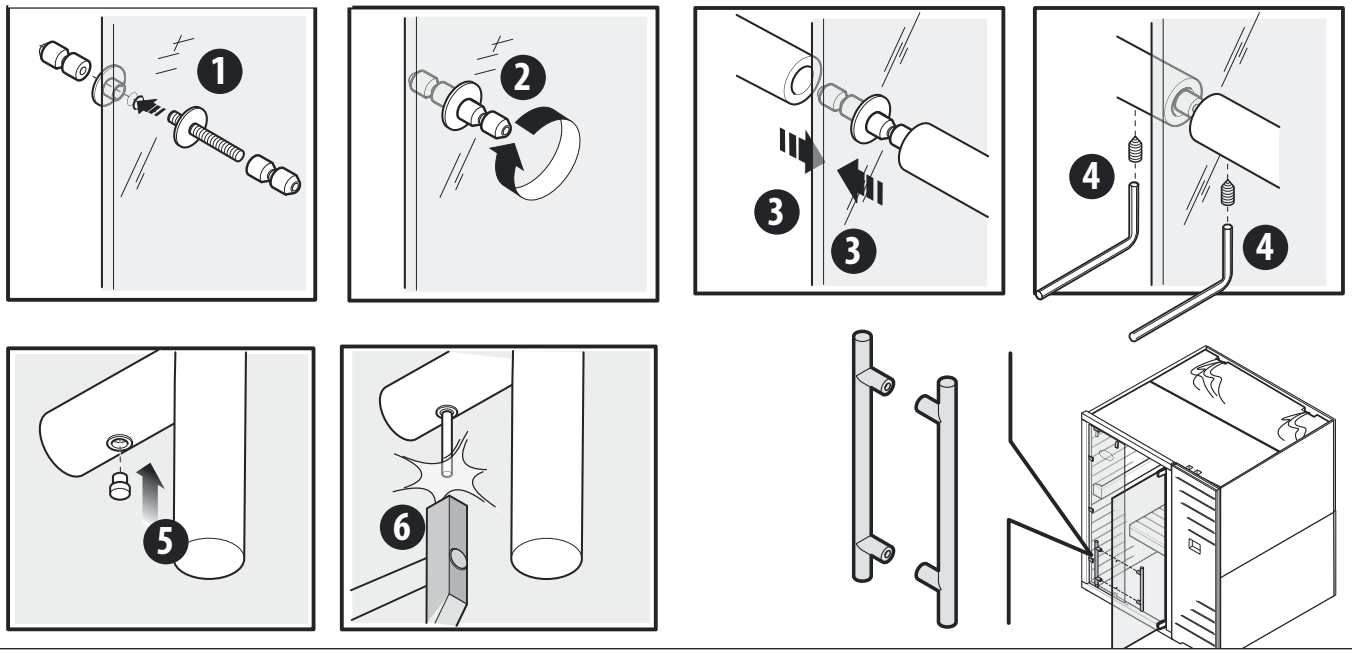

28 MOOD S-M-L-XL

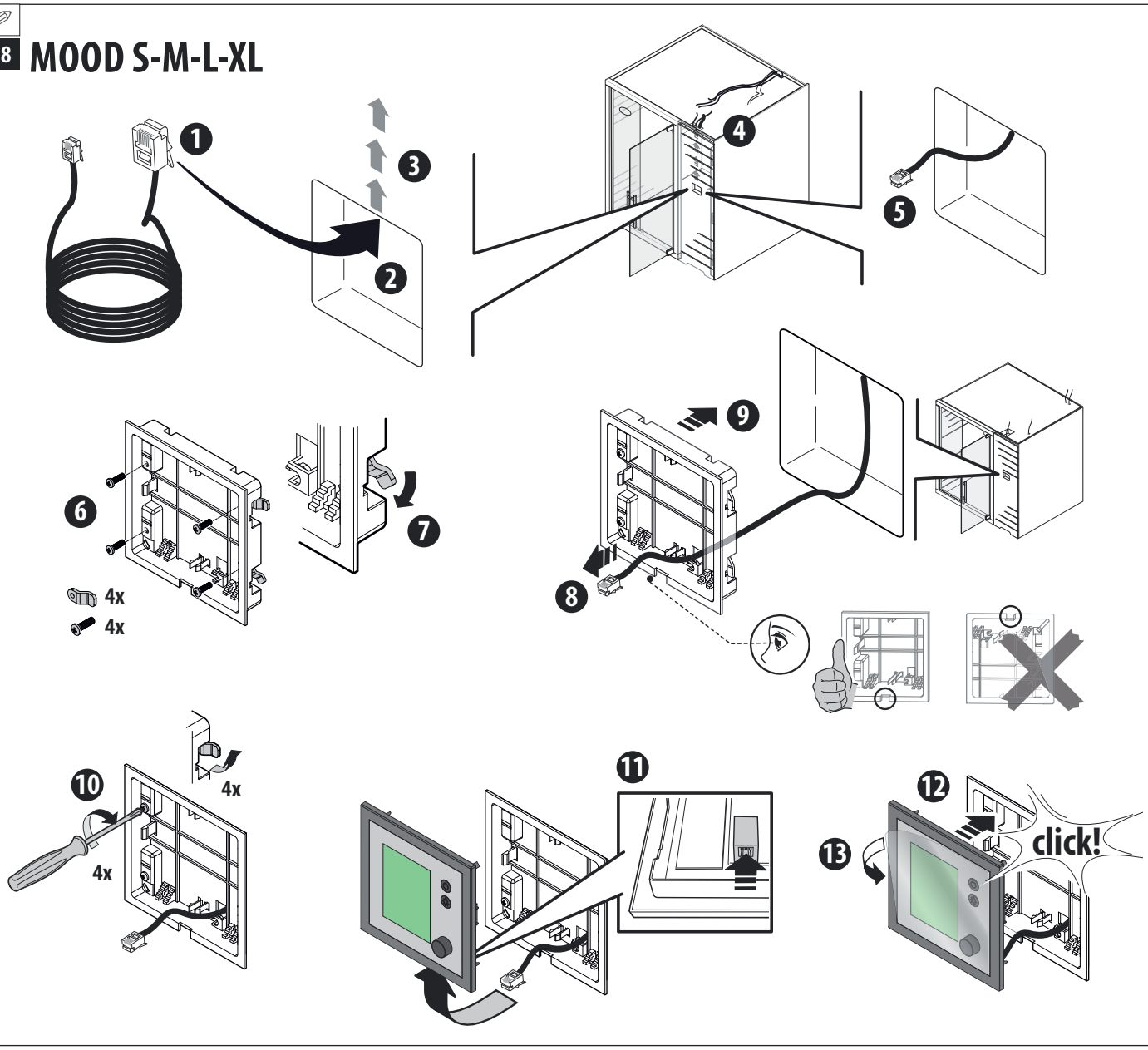

29 MOOD S-M-L-XL

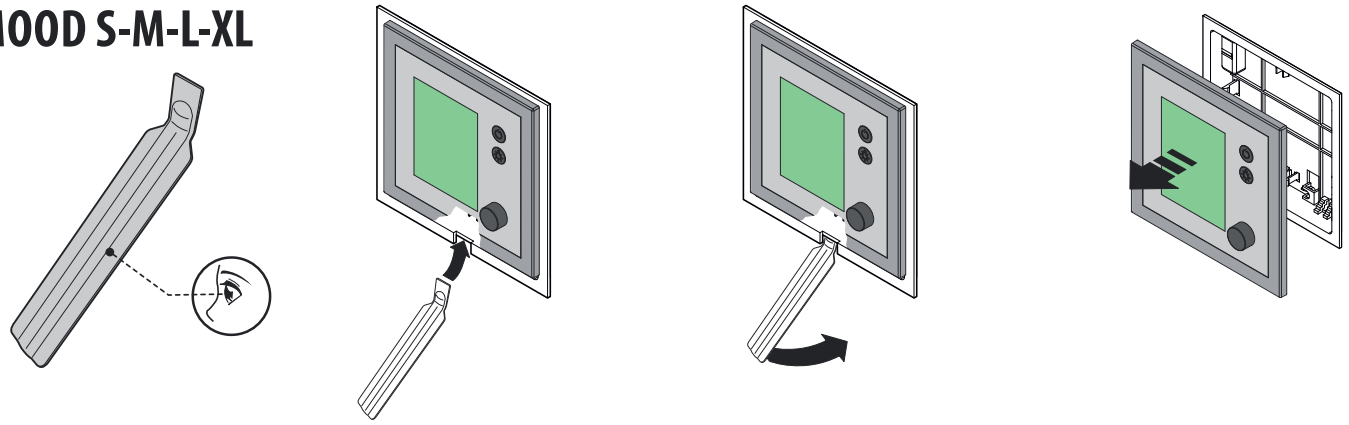

30 MOOD S-M-L-XL

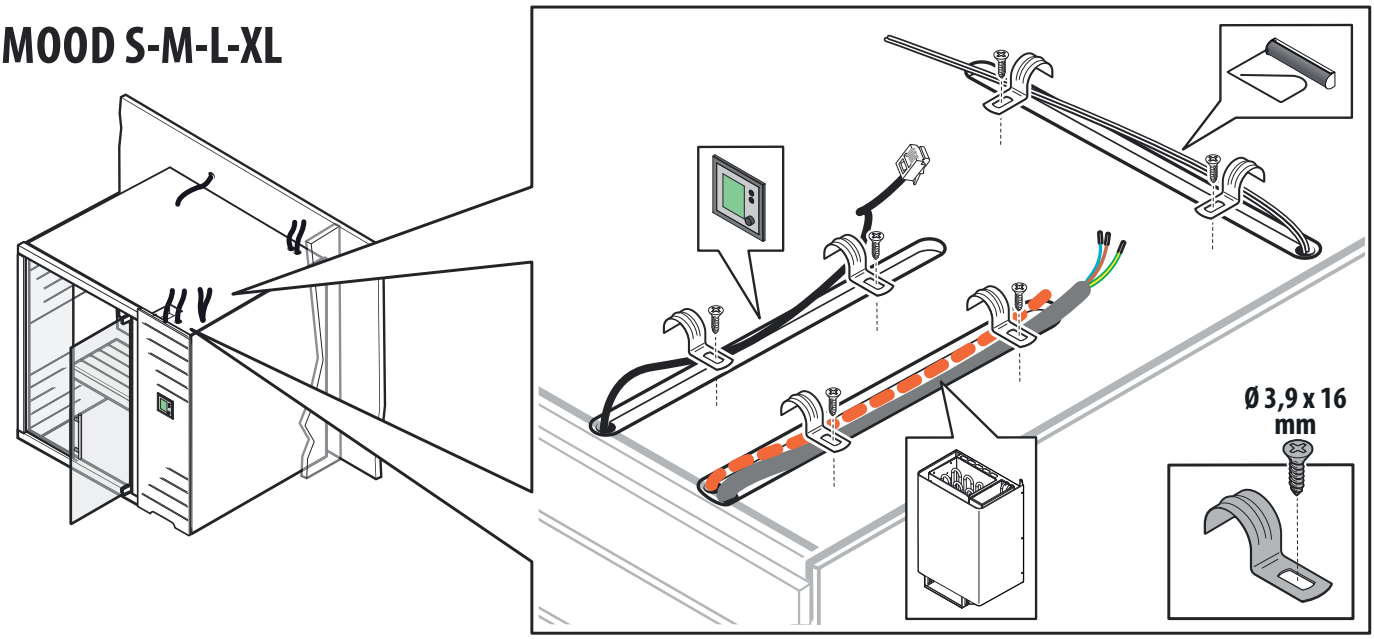

31 MOOD S-M-L-XL

OPTIONAL
OPTIONAL
EN OPTION
SONDERAUSSTATTUNG
OPCIONAL
ОПЦИЯ

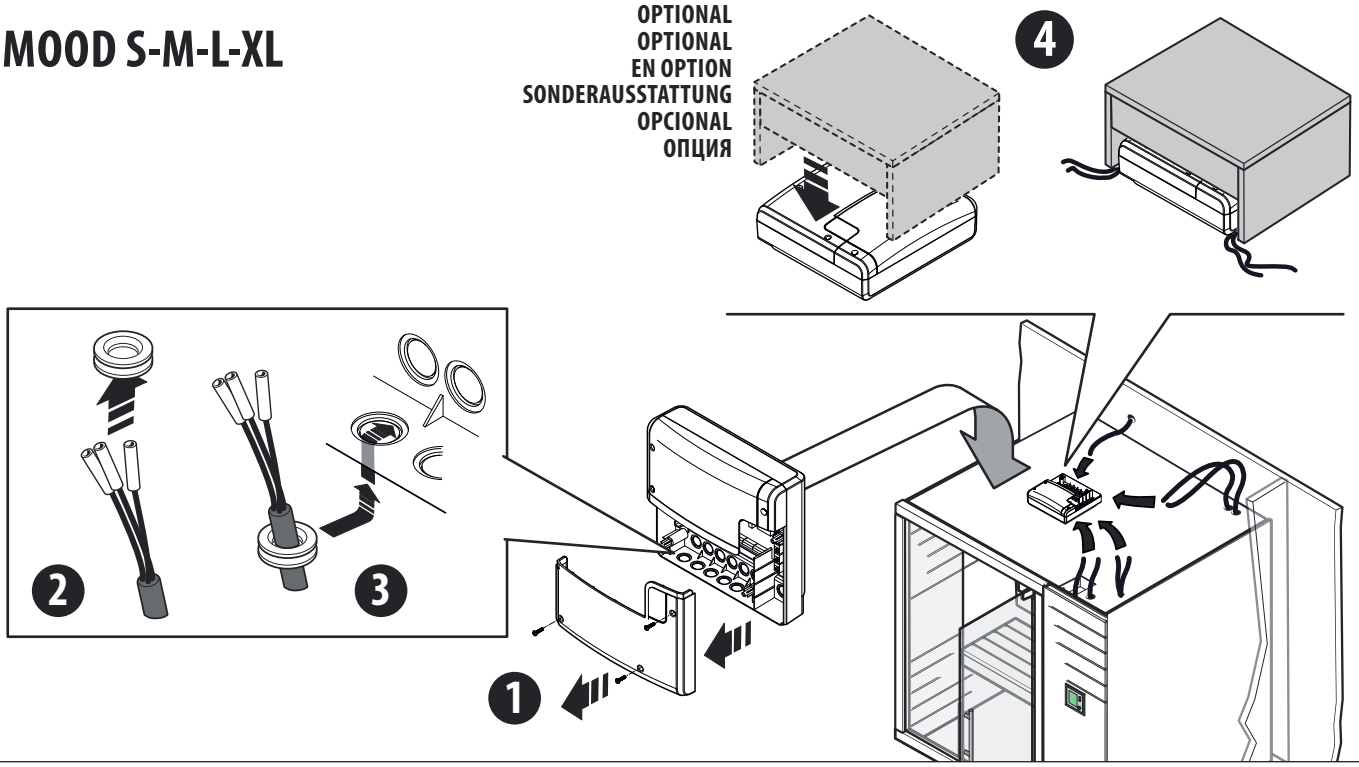

32A

MOOD S

senza dispositivo di protezione-stufa
without the heater protection device
sans dispositif de protection-poêle
ohne Schutzvorrichtung für den Ofen
sin dispositivo de protección de la estufa
без защитного устройства печи

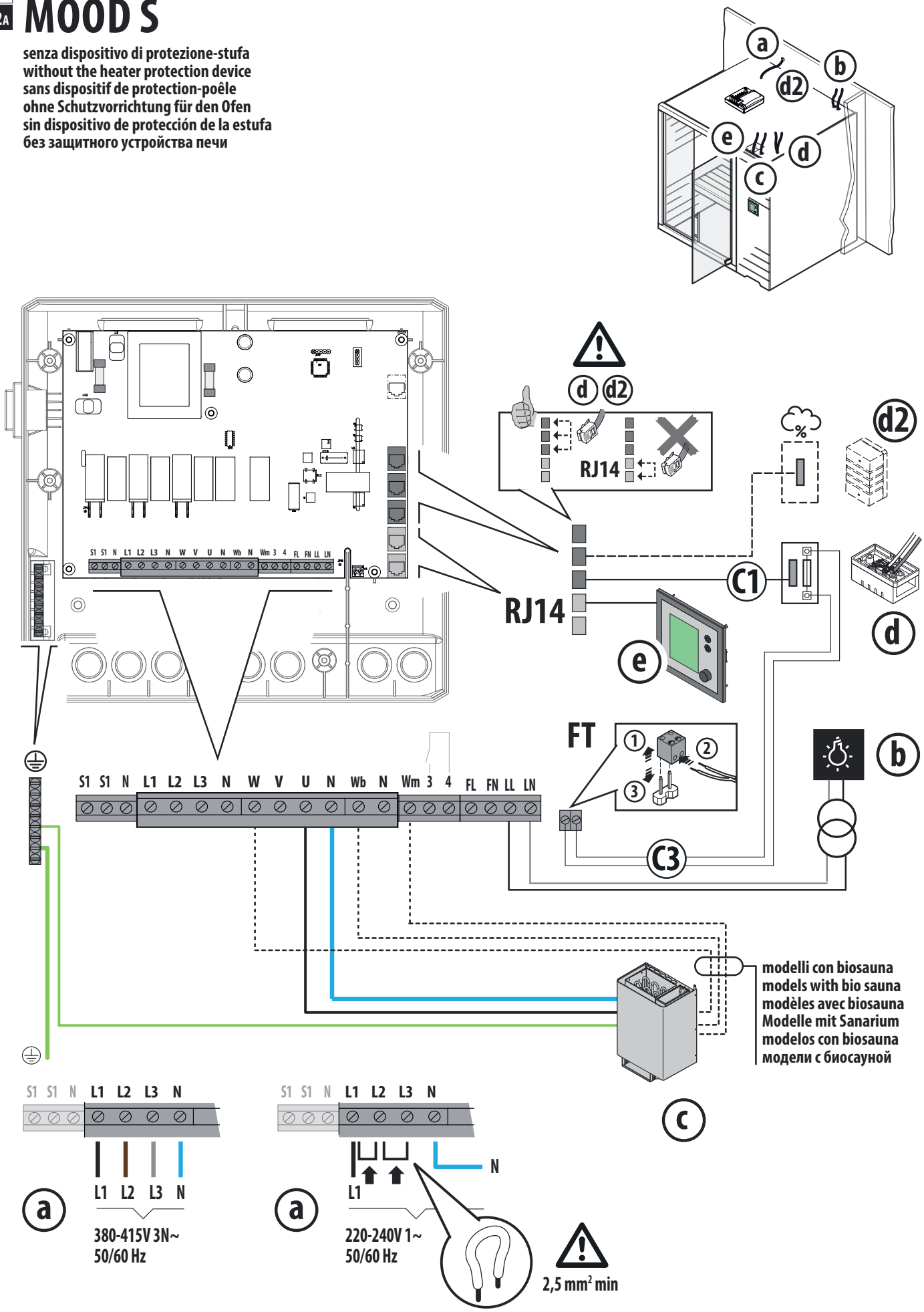

32B

MOOD S

con dispositivo di protezione-stufa
with the heater protection device
avec dispositif de protection-poêle
mit Schutzvorrichtung für den Ofen
con dispositivo de protección de la estufa
с защитным устройством печи

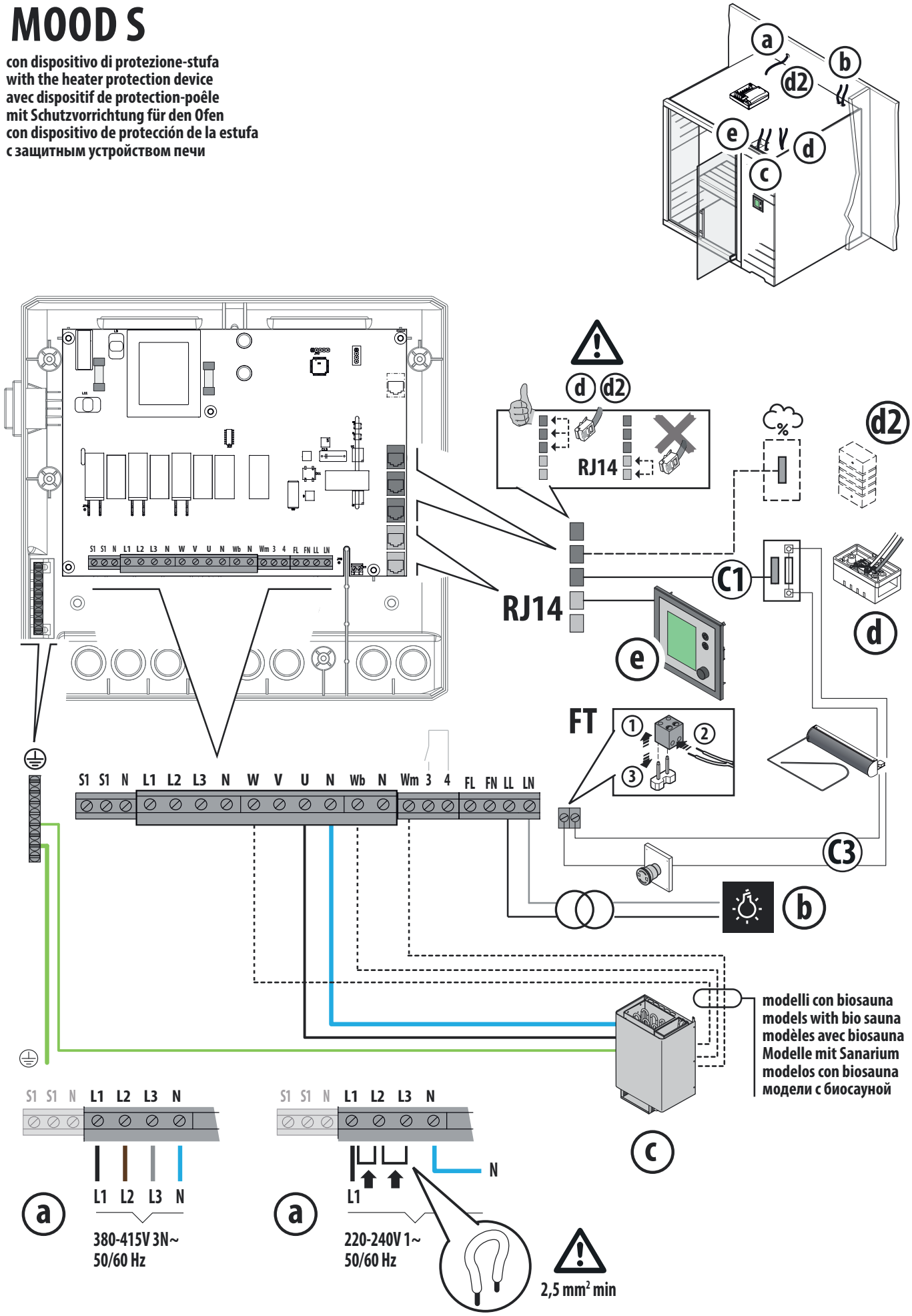

33A

MOOD M

senza dispositivo di protezione-stufa
without the heater protection device
sans dispositif de protection-poêle
ohne Schutzvorrichtung für den Ofen
sin dispositivo de protección de la estufa
без защитного устройства печи

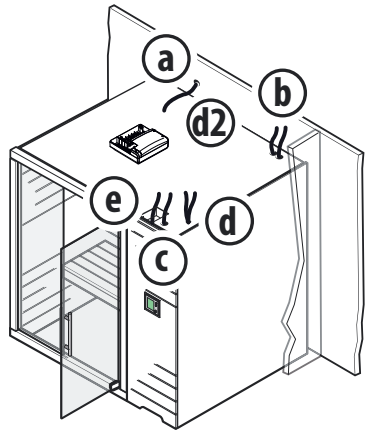

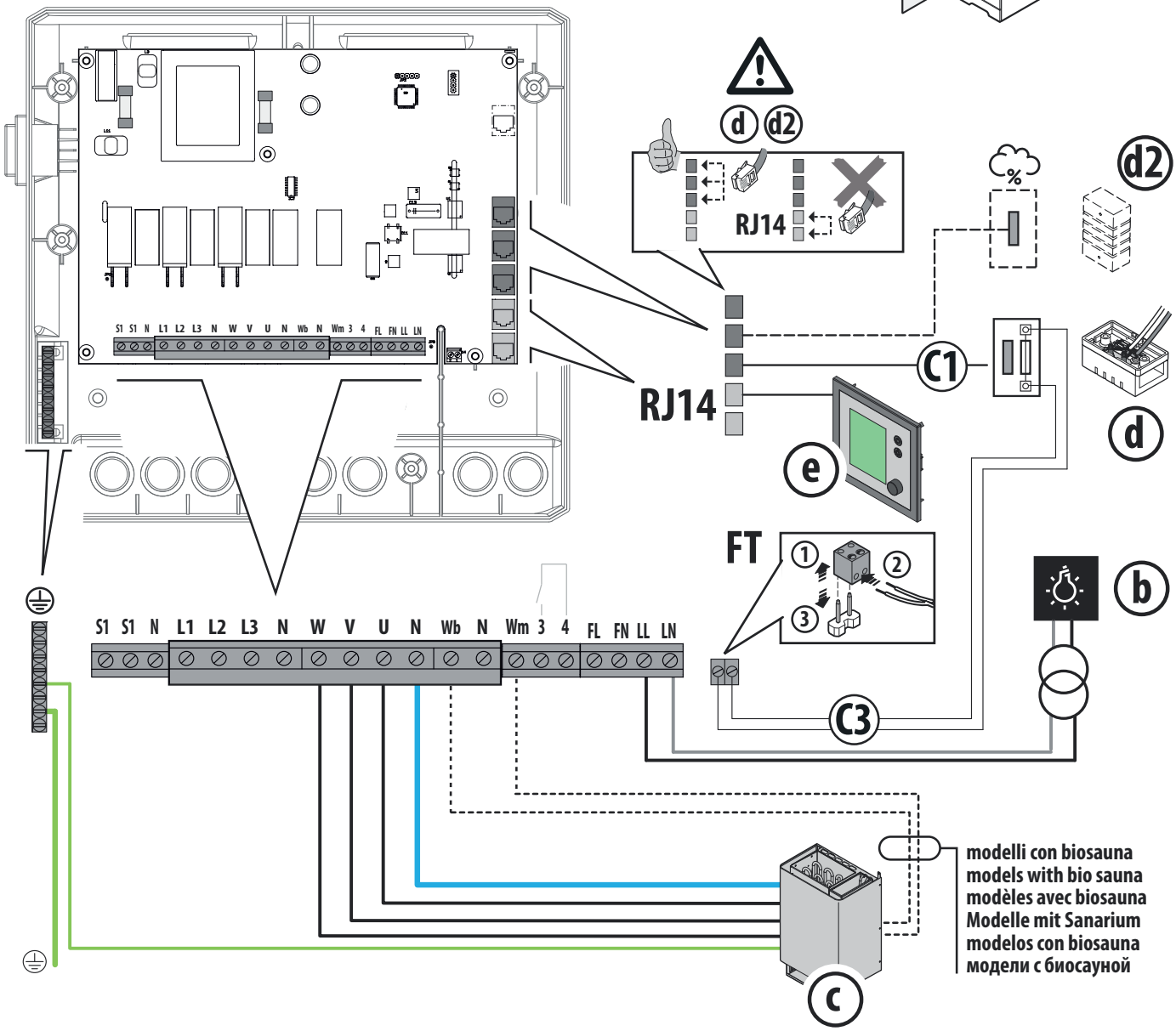

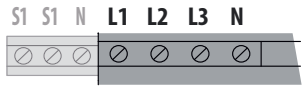

a

380-415V 3N~
50/60 Hz

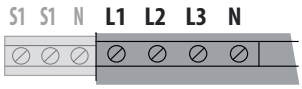

a

220-240V 1~
50/60 Hz

2,5 mm² min

33B

MOOD M

con dispositivo di protezione-stufa
with the heater protection device
avec dispositif de protection-poêle
mit Schutzvorrichtung für den Ofen
con dispositivo de protección de la estufa
с защитным устройством печи

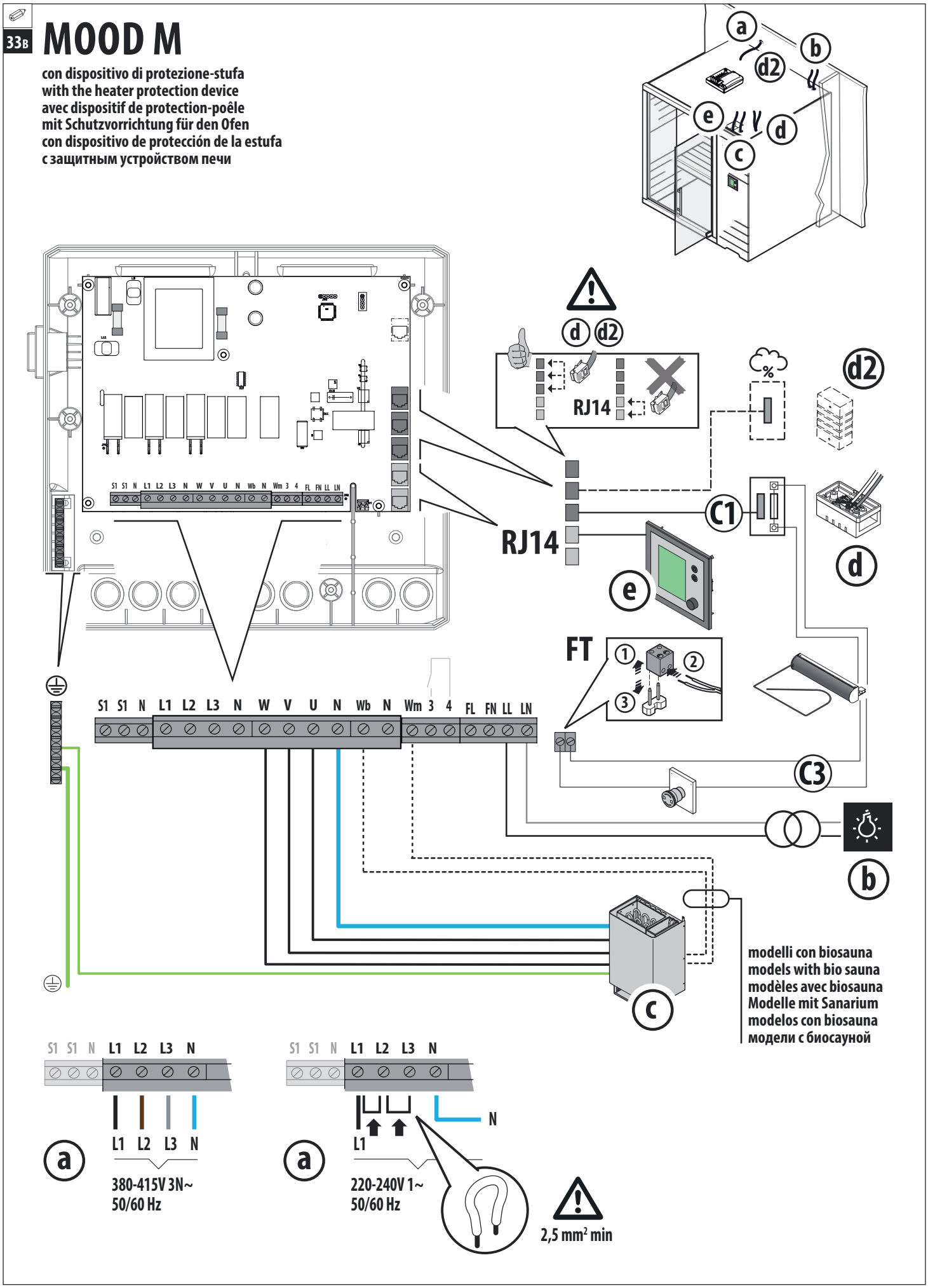

34A

MOOD L-XL

senza dispositivo di protezione-stufa
without the heater protection device
sans dispositif de protection-poêle
ohne Schutzvorrichtung für den Ofen
sin dispositivo de protección de la estufa
без защитного устройства печи

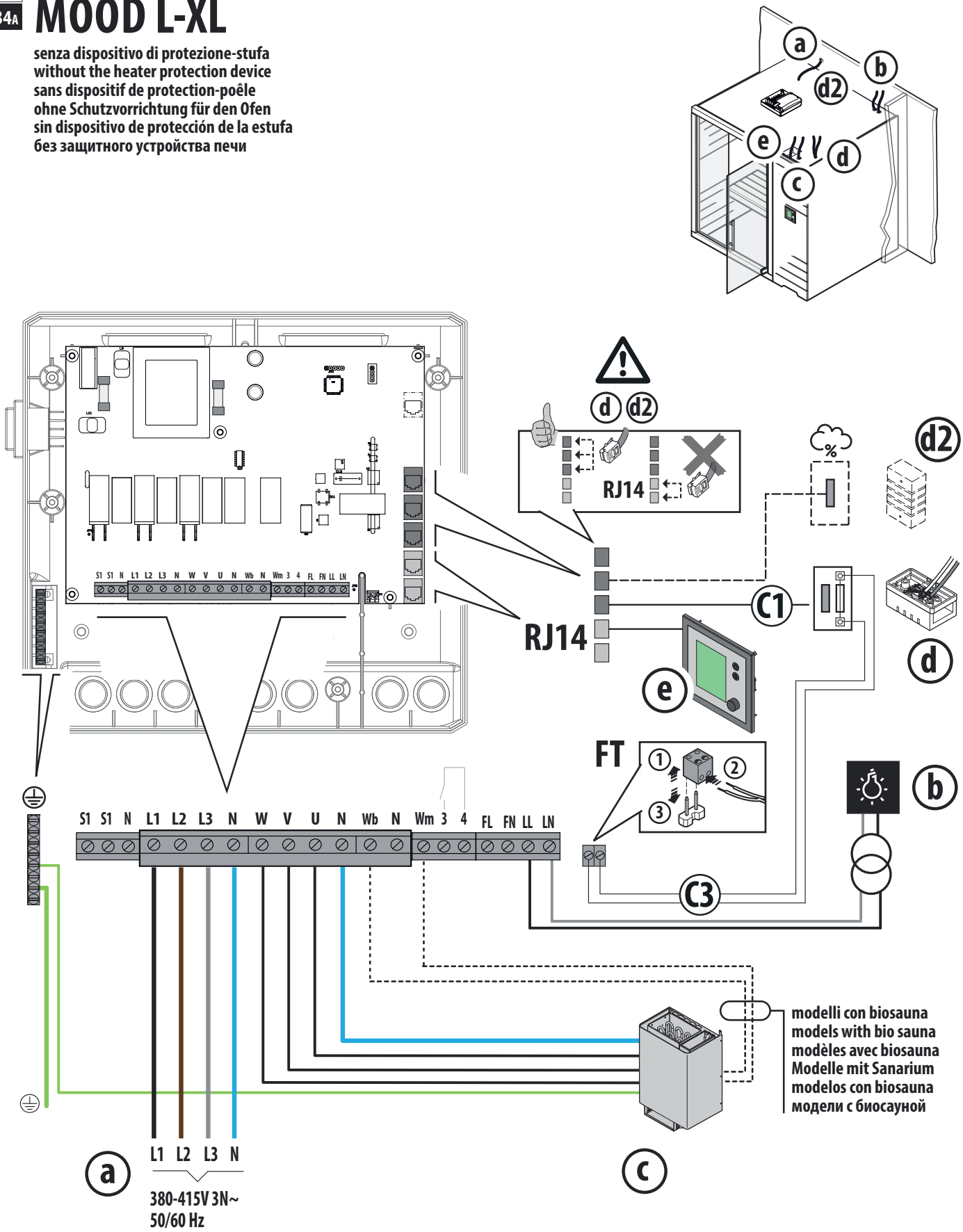

34B

MOOD L-XL

con dispositivo di protezione-stufa
with the heater protection device
avec dispositif de protection-poêle
mit Schutzvorrichtung für den Ofen
con dispositivo de protección de la estufa
с защитным устройством печи

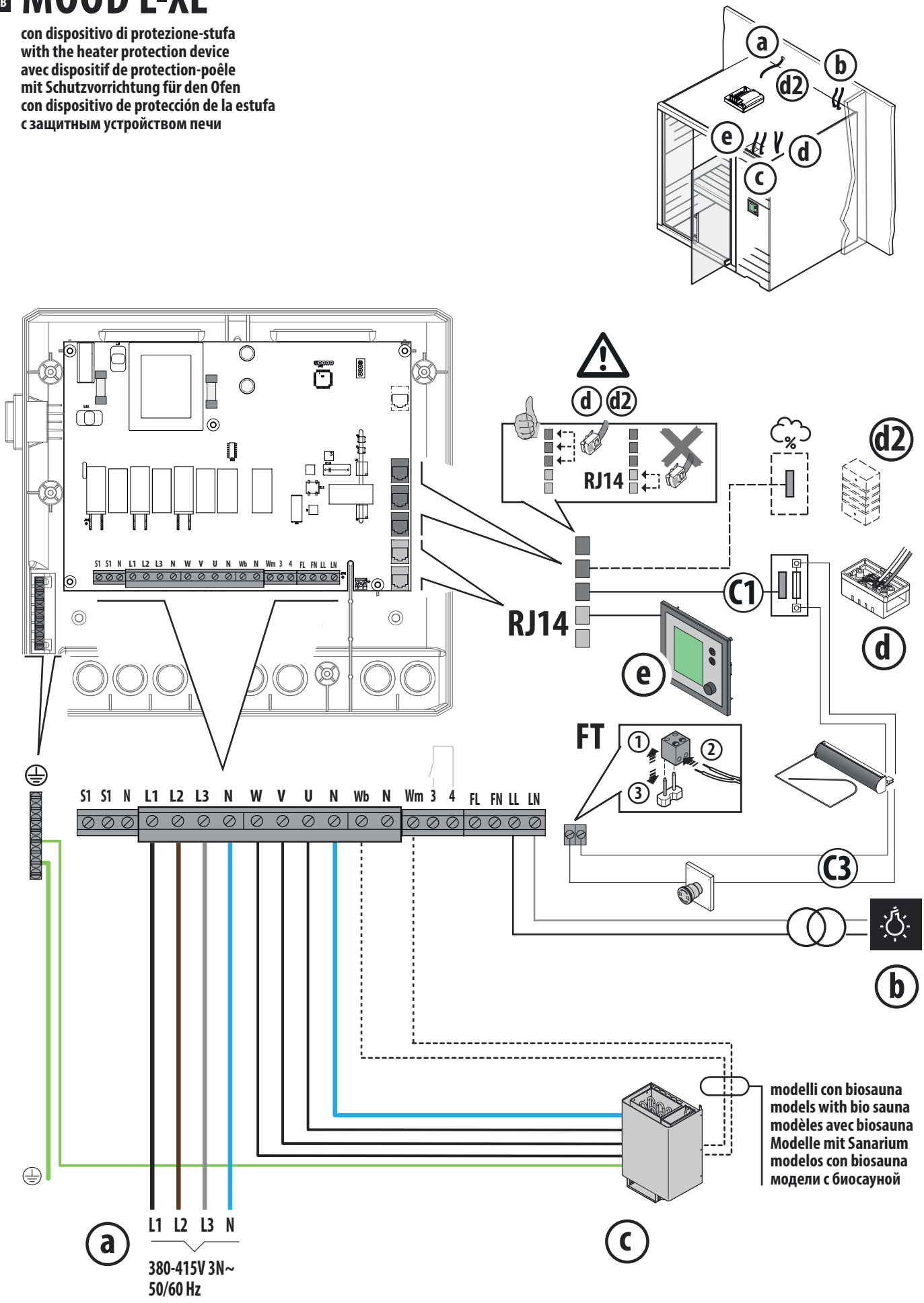

Prima accensione /configurazione

Agire come indicato di seguito per configurare la sauna, secondo le condizioni di utilizzo e/o le esigenze del Cliente.

Impostare il tempo massimo di funzionamento (uso pubblico o privato)

ATTENZIONE: non impostare la durata di 12 ore se l'apparecchiatura è destinata ad uso privato.

Quest'impostazione prevale sulla regolazione effettuata tramite pannello di controllo

■ Il tempo di 6 ore corrisponde all'uso "privato", quello di 12 ore corrisponde all'uso "pubblico".

⚠ **Scollegare l'apparecchiatura dalla linea di alimentazione prima di effettuare le impostazioni.**

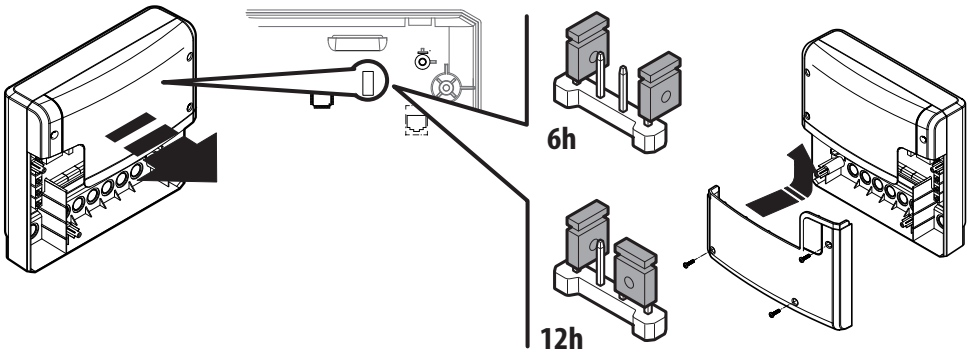

Accensione

È consigliabile lasciare l'interruttore in posizione "II" e , quando necessario, togliere tensione tramite l'interruttore di sezionamento posto a monte dell'apparecchiatura

■ Accendere l'interruttore di sezionamento posto a monte dell'apparecchiatura e agire sull'interruttore della cassetta, portandolo in posizione "II" *(la posizione "I" consente solo di accendere la luce).*

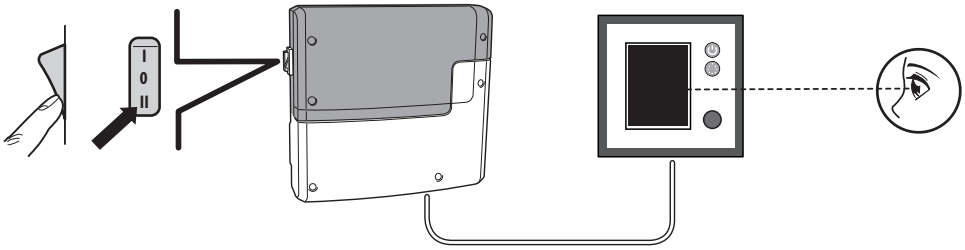

Impostare la lingua

Ruotando la manopola si scorrono i menu e si variano i valori visualizzati; premendola, si effettuano le selezioni o si memorizzano le impostazioni

Se non si effettuano operazioni per alcuni secondi, si ritorna al menu iniziale

■ Alla prima accensione, compare il logo Jacuzzi e quindi la schermata relativa all'impostazione della lingua; agire come indicato per impostare la lingua desiderata (*vengono visualizzate 9 lingue alla volta; per visualizzare le rimanenti, continuare a ruotare la manopola).*

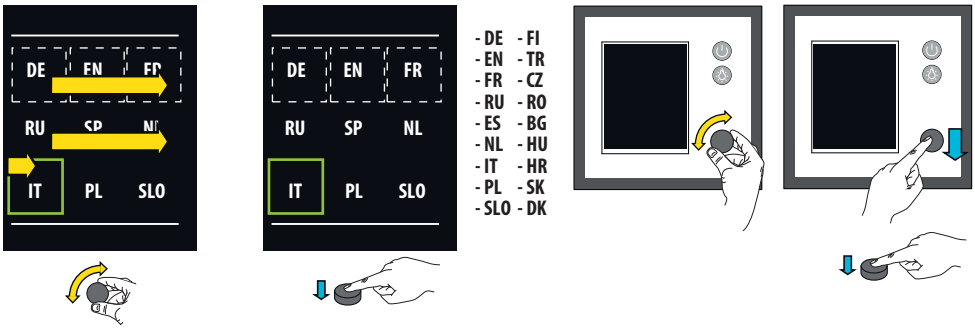

Impostare l'ora

■ Agire come indicato per impostare l'ora.

Impostare la data

■ Regolare il giorno, il mese e l'anno, agendo come indicato per l'impostazione dell'ora.

Impostare le caratteristiche d'uso della sauna

■ Completare il processo di configurazione selezionando una tra le seguenti opzioni:

Utilizzo privato

Utilizzo pubblico

Sauna installata in un Paese appartenente alla Comunità Europea?

Si

No

Selezionando "no", si passa direttamente alla relativa schermata di stand-by

Il dispositivo di protezione è optional

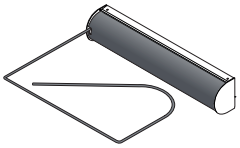

Non selezionare "si" se non è presente tale dispositivo

È presente un dispositivo di protezione sulla stufa, che consenta di accenderla tramite la funzione "timer" in completa sicurezza?

Si

No

Selezionando l'opzione "no", viene visualizzato un messaggio circa l'impossibilità di utilizzare la funzione di accensione automatica della stufa (tramite "timer", programmazione, ecc.)

■ Premere la manopola per proseguire la configurazione e/o completarla.

Stufa per sauna finlandese
(senza vaporizzatore)

Stufa per biosauna
(con vaporizzatore)

■ Una volta terminato il processo di configurazione, il display visualizza la schermata di **stand-by.**

Sauna finlandese

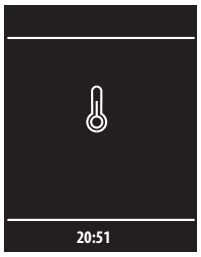

Biosauna

Modelli con biosauna: *se al posto del simbolo viene visualizzato il simbolo ciò potrebbe indicare una mancata o errata connessione del sensore di umidità o un suo malfunzionamento. Verificare che il collegamento del sensore sia corretta (rispettare l'ordine dei colori dei cavi, fare riferimento alla figura relativa).*
Se ciò non bastasse, contattare un Centro Assistenza Jacuzzi®.

Test del termo-fusibile

■ Verificare il corretto funzionamento del termo-fusibile (posto sul tetto della sauna, sopra la stufa) agendo come indicato.

Il messaggio visualizzato dipende dalla lingua selezionata; sono inoltre indicati i contatti telefonici e l'indirizzo e-mail a cui rivolgersi in caso di guasti e/o richiesta informazioni

ATTENZIONE:
all'interno della cassetta elettrica è presente un fusibile di ricambio

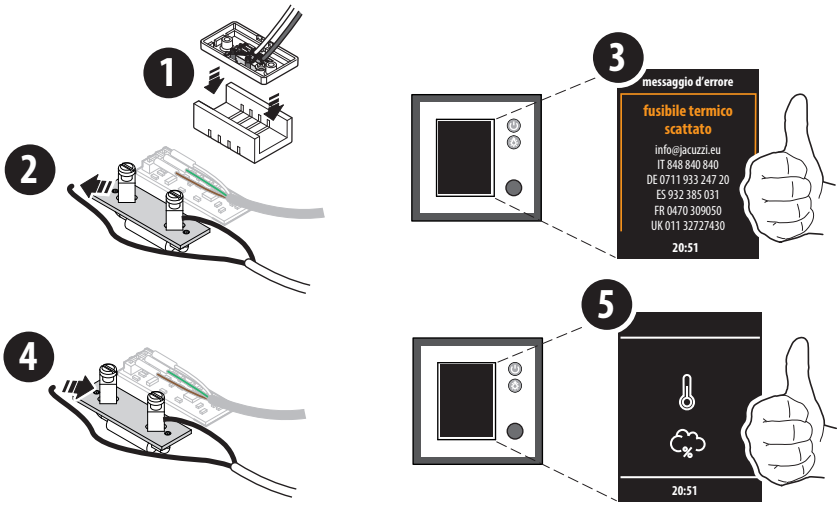

Test del dispositivo di protezione-stufa

■ Verificare il corretto funzionamento del dispositivo (posto sopra la stufa) agendo come indicato.

Il messaggio visualizzato dipende dalla lingua selezionata; sono inoltre indicati i contatti telefonici e l'indirizzo e-mail a cui rivolgersi in caso di guasti e/o richiesta informazioni

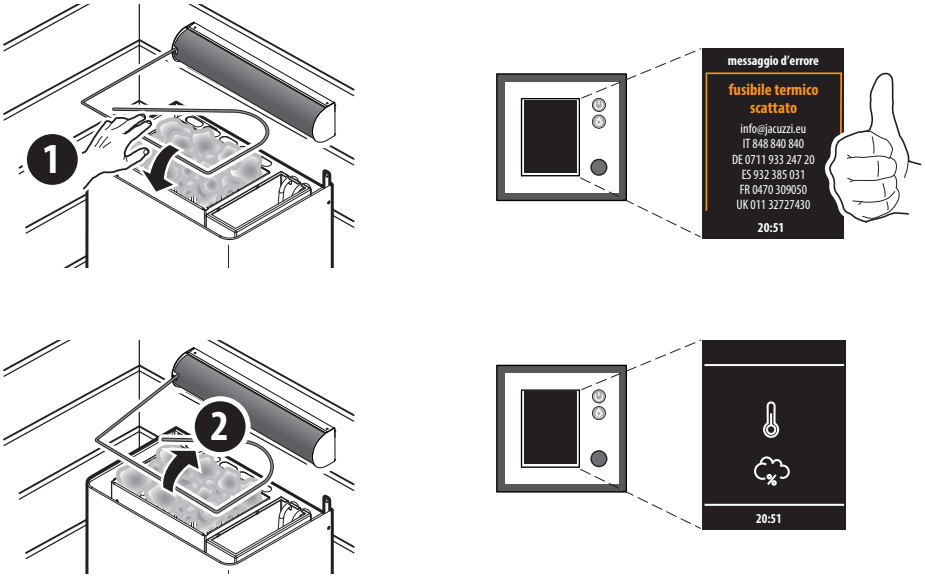

La stufa rimane calda per diversi minuti anche dopo lo spegnimento.

Test del pulsante-allarme

■ Verificare il corretto funzionamento del pulsante agendo come indicato.

Il messaggio visualizzato dipende dalla lingua selezionata; sono inoltre indicati i contatti telefonici e l'indirizzo e-mail a cui rivolgersi in caso di guasti e/o richiesta informazioni

Il pulsante permette di spegnere la stufa e contemporaneamente di attivare il circuito d'allarme (se collegato)

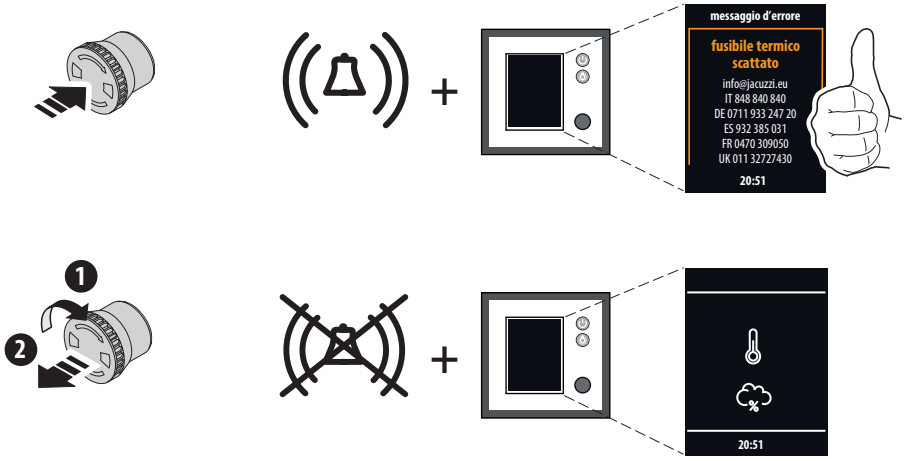

La stufa rimane calda per diversi minuti anche dopo lo spegnimento.

Ciclo di prova

■ Fare riferimento al manuale d'uso per effettuare un ciclo di prova dell'apparecchiatura.

Configurazioni extra

■ Queste configurazioni sono destinate all'installatore e/o al Centro Assistenza Jacuzzi®.

Si raccomanda di conservare in luogo sicuro il codice d'accesso e di effettuare solamente le impostazioni indicate.

Non cambiare i parametri relativi alle altre impostazioni.

Reimpostare la destinazione d'utilizzo (pubblico o privato)

■ Per cambiare la destinazione d'utilizzo da "pubblico" a "privato" (o viceversa), selezionare il simbolo ⚠ e seguire le istruzioni indicate sul display.

L'impostazione hardware (vedi "Impostare il tempo massimo di funzionamento") prevale sulla regolazione effettuata tramite pannello di controllo.

"Reset" del sistema (reimpostare le caratteristiche della sauna)

■ Questa funzione permette di azzerare la memoria del sistema e di reimpostare le caratteristiche d'uso; ciò può essere utile nel caso il pannello non risponda più ai comandi e/o si debbano cambiare queste caratteristiche *(lingua, Paese d'installazione, tipo di stufa, ecc)*.

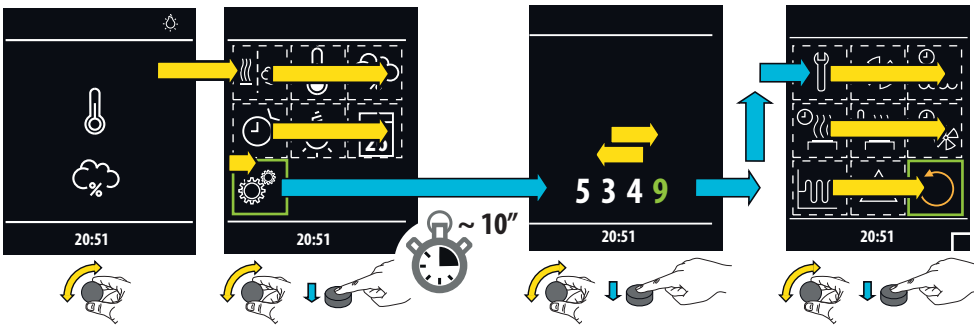

■ Dopo aver selezionato il simbolo ↻, seguire le istruzioni indicate sul display per azzerare la memoria del sistema e reimpostare le caratteristiche d'uso.

First start-up / configuration

Proceed as described below to configure the sauna according to the conditions of use and/or customer requirements.

Setting the maximum operating time (public or private use)

ATTENTION : do not set a 12 hour time frame if the equipment is to be used for personal use.

This setting has priority over the adjustment made using the control panel

■ The time of 6 hours corresponds to "private" use, 12 hours corresponds to "public" use.

⚠ **Disconnect the equipment from the power supply line before making the settings.**

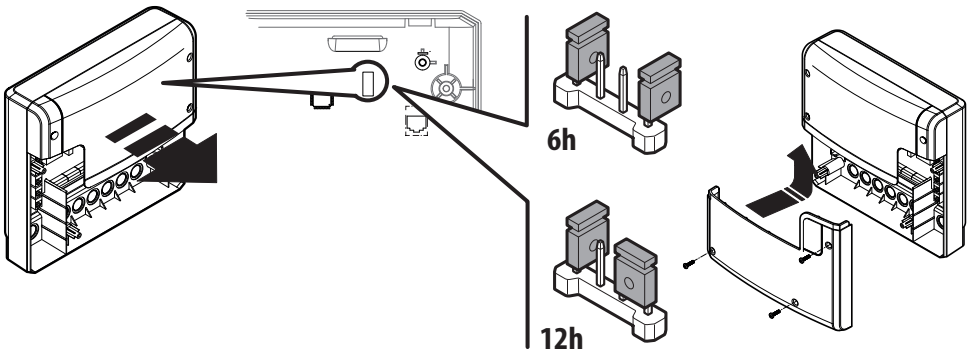

Turning on

It is recommended to keep the switch in position "II" and, if necessary, disconnect the power using the isolating switch located upstream of the equipment

■ Turn on the isolating switch located upstream of the equipment and then turn the switch in the box to position "II" *(position "I" only permits the light to be turned on).*

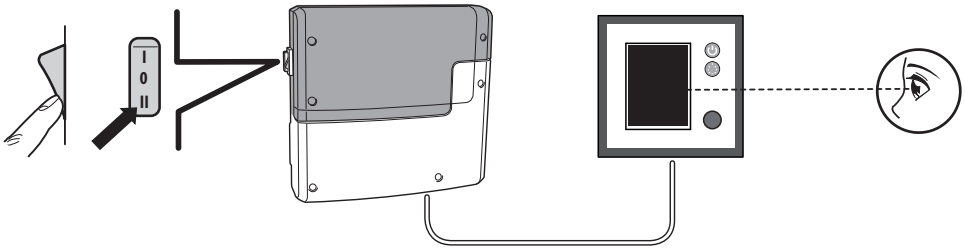

Setting the language

Turning the knob scrolls the menus and changes the displayed values; pressing it makes selections or stores the settings

If no operations are performed for a few seconds, the start-up menu appears

■ When turned on for the first time, the Jacuzzi logo appears as well as the screen for setting the language, proceed as described to set the desired language (*9 languages are shown at a time; to view the remaining ones, continue turning the knob).*

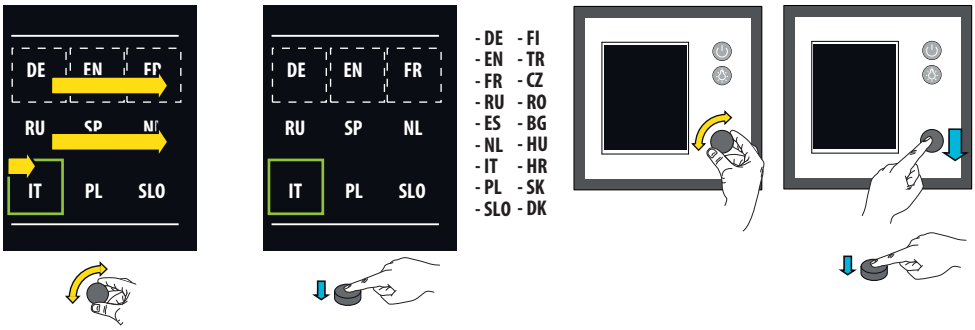

Setting the time

■ Proceed as described to set the time.

Setting the date

■ Adjust the day, month and year, proceeding as described for setting the time.

Setting the characteristics of use for the sauna

■ Complete the configuration process by selecting one of the following options:

Private use

Public use

Is the sauna installed in a member country of the European Community?

Selecting "no" directly displays the stand-by screen

Yes

No

The protection device is optional

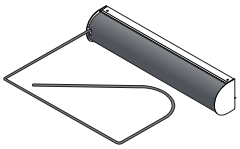

Do not select "yes" if this device is not present

is a heater protection device present that makes it possible to turn it on in "timer" mode in complete safety?

Yes

No

If "no" is selected, a message will appear stating that it is impossible to use the automatic heater activation function (via the "timer", programming, etc.)

■ Press the knob to continue the configuration and/or complete it.

Heater for the Finnish sauna
(without steamer)

Heater for the bio sauna
(with steamer)

■ Once configuration is complete, the display will show the **stand-by** screen.

Finnish sauna

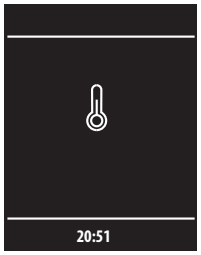

Bio sauna

Models with bio sauna: *if instead of the symbol, the symbol is displayed, this could indicate that the humidity sensor is disconnected or connected incorrectly, or is malfunctioning. Check that the sensor is connected correctly (respect the order of cable colours, refer to the relative figure).*

If this does not work, contact an authorized Jacuzzi® service centre.

Thermal fuse test

■ Check that the thermal fuse is operating correctly (located on the sauna roof, above the heater) proceeding as described.

The displayed message depends on the selected language; the telephone contacts and e-mail addresses to use in the case of a fault and/or request for information are also displayed

ATTENTION: there is a spare fuse inside the electrical box

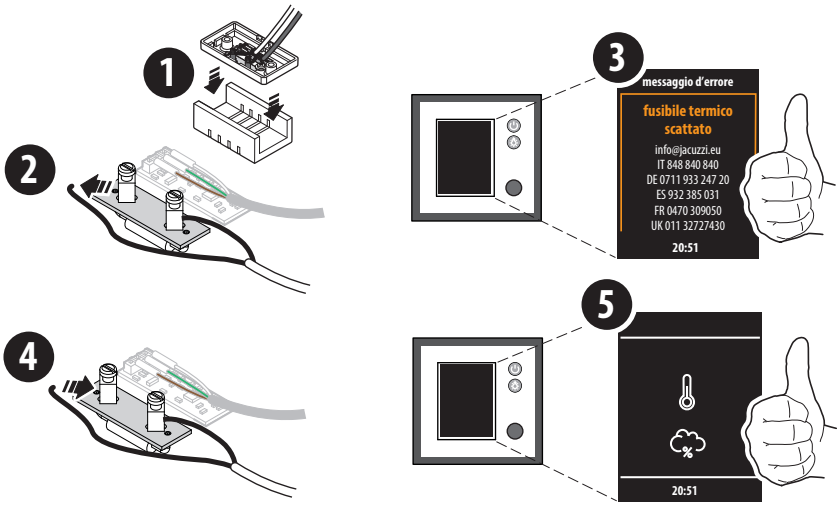

Heater protection device test

■ Check that the device (located above the heater) is operating correctly, proceeding as described.

The displayed message depends on the selected language; the telephone contacts and e-mail addresses to use in the case of a fault and/or request for information are also displayed

The heater will remain hot for some time, even after switching the system off.

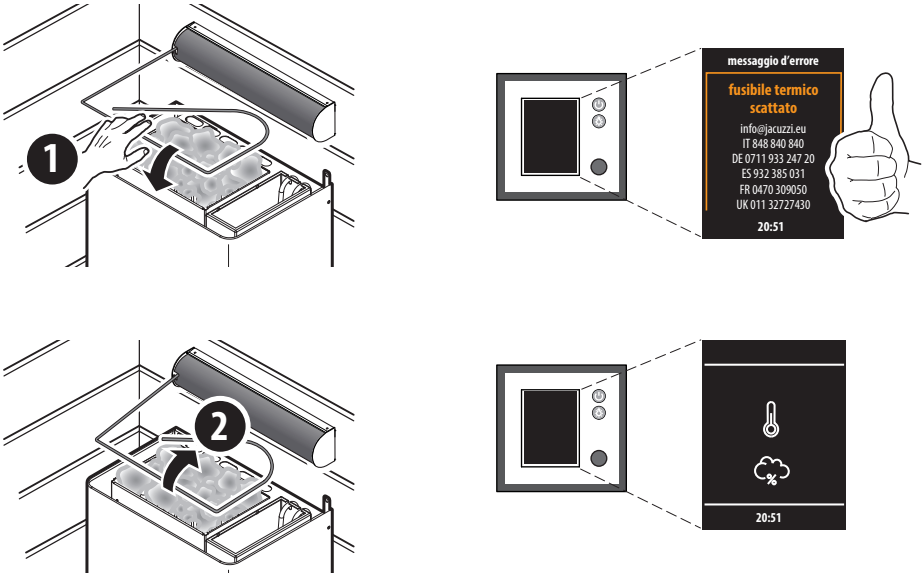

Alarm button test

■ Check that the button is operating correctly, proceeding as described.

The displayed message depends on the selected language; the telephone contacts and e-mail addresses to use in the case of a fault and/or request for information are also displayed

The button is used to turn off the heater and simultaneously activate the alarm circuit (if connected)

The heater will remain hot for some time, even after switching the system off.

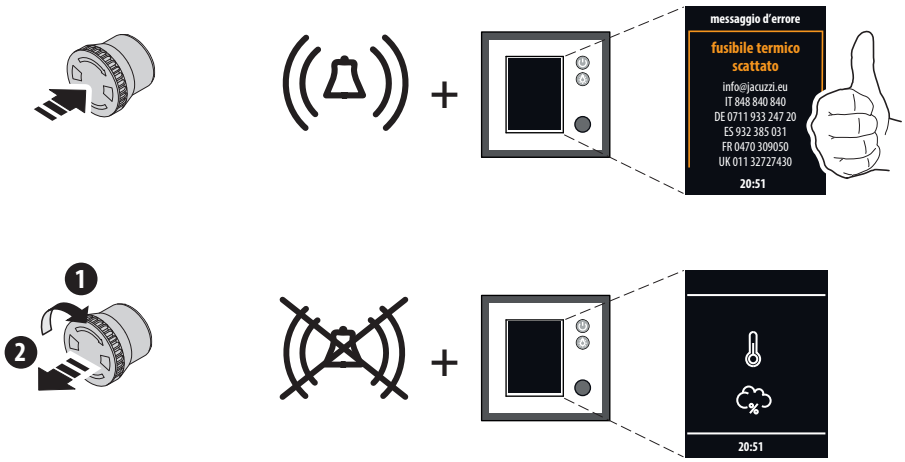

Test cycle

■ Refer to the user manual to perform an equipment test cycle.

Extra configurations

■ These configurations are to be used by the installer and/or an authorized Jacuzzi® service centre.

It is recommended to keep the access code in a safe place and only make the indicated settings.

Do not change the parameters for other settings.

Reset the use (public or private)

■ To change the use from "public" to "private" (or vice versa), select the ⚠ symbol and follow the instructions on the display.

The hardware setting (see "Setting the maximum operating time") has priority over the adjustment made using the control panel.

System "reset" (reset the sauna characteristics)

■ This function makes it possible to zero the system memory and reset the characteristics of use; this can be useful if the panel no longer corresponds to the commands and/or if these characteristics must be changed *(language, country of installation, type of heater, etc.)*.

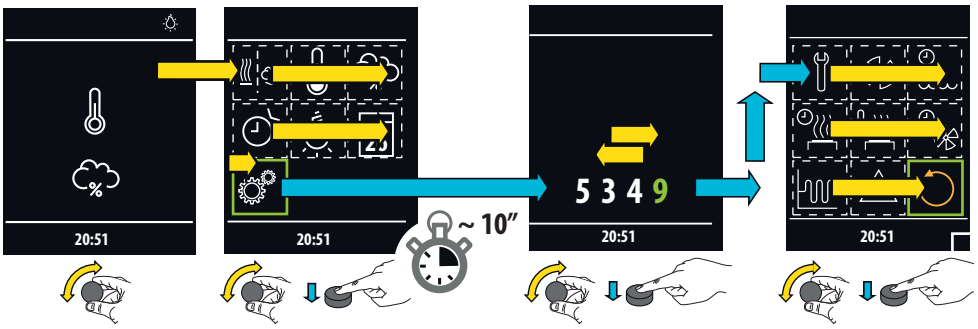

■ After selecting the ↻ symbol, follow the instructions on the display to zero the system memory and reset the characteristics of use.

Premier allumage/ configuration

Agir comme indiqué ci-dessous pour configurer le sauna, selon les conditions d'utilisation et/ou les exigences du client.

Configurer le temps de fonctionnement maximal (usage publique ou privé)

ATTENTION : ne pas configurer la durée de 12 heures si l'appareil est destiné à un usage privé.

Cette configuration prévaut sur le réglage effectué moyennant le panneau de contrôle

■ Le temps de 6 heures correspond à l'usage "privé", celui de 12 heures correspond à l'usage "publique".

⚠ **Débrancher l'appareil de la ligne d'alimentation avant d'effectuer les réglages.**

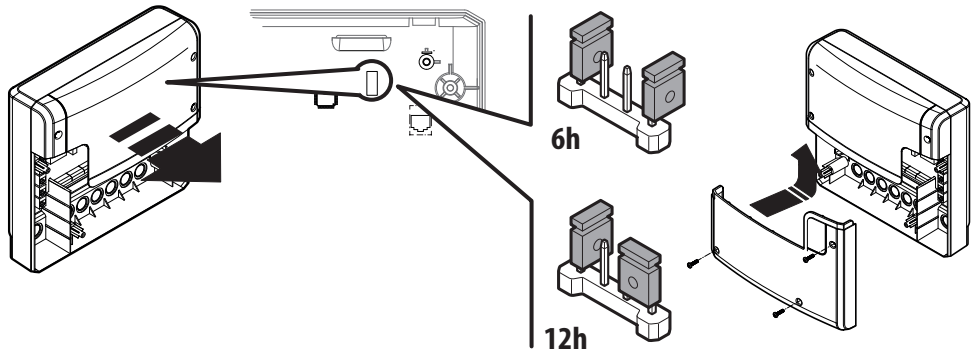

Allumage

Il est conseillé de laisser l'interrupteur sur la position "II" et , si nécessaire, de couper la tension moyennant l'interrupteur de sectionnement situé en amont de l'appareil

■ Allumer l'interrupteur de sectionnement situé en amont de l'appareil et agir sur l'interrupteur du boîtier, en l'amenant sur la position "II" *(la position "I" permet uniquement d'allumer la lumière).*

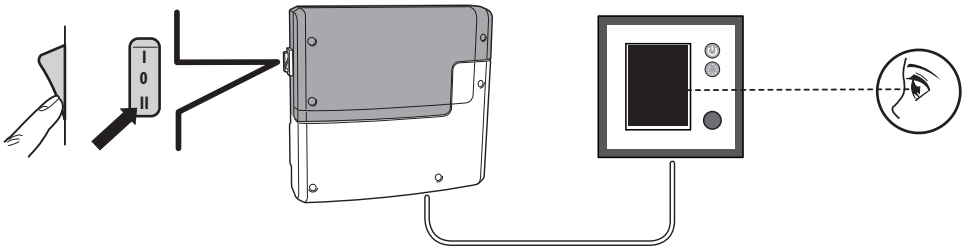

Configurer la langue

En tournant la manette, les menus défilent et les valeurs visualisées varient. Appuyer sur celle-ci pour effectuer les sélections ou mémoriser les configurations

Si aucune opération n'est effectuée pendant quelques secondes, on retourne au menu initial

■ Lors du premier allumage, le logo Jacuzzi et la page-écran de configuration de la langue apparaissent ; agir comme indiqué pour configurer la langue souhaitée (*9 langues à la fois apparaissent, pour visualiser les langues restantes, continuer à tourner la manette).*

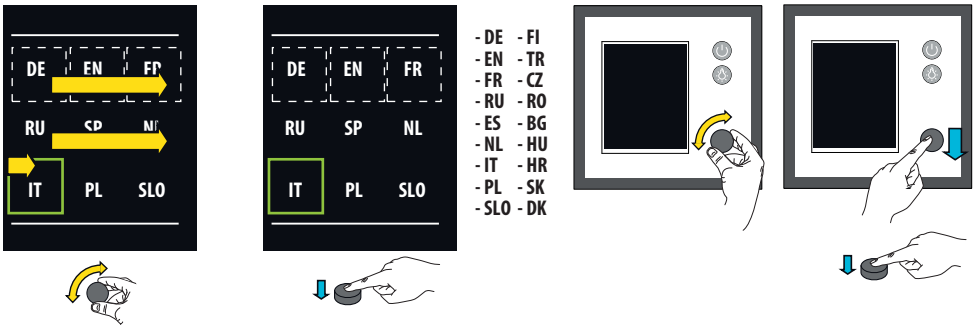

Configurer l'heure

■ Agir comme indiqué pour régler l'heure.

Configurer la date

■ Configurer le jour, le mois et l'année, en agissant comme indiqué pour la configuration de l'heure.

Configurer les caractéristiques d'utilisation du sauna

■ Compléter le processus de configuration en sélectionnant une option parmi les suivantes :

Usage privé

Usage publique

Sauna installé dans un pays appartenant à la Communauté Européenne ?

Oui

Non

En sélectionnant "non", on passe directement à la page-écran de stand-by

Le dispositif de protection est en option

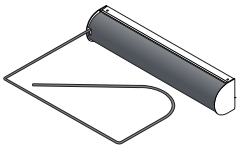

Ne pas sélectionner "oui" si ce dispositif n'est pas présent

un dispositif de protection du poêle, permettant de l'allumer moyennant la fonction "timer" en toute sécurité, est présent ?

Oui

Non

En sélectionnant l'option "non", un message indiquant l'impossibilité d'utiliser la fonction d'allumage automatique du poêle (moyennant "timer", programmation, etc.) apparaît

■ Appuyer sur la manette pour continuer la configuration et/ou la compléter.

Poêle pour sauna finlandais
(sans vaporisateur)

Poêle pour biosauna
(avec vaporisateur)

■ Une fois le processus de configuration terminé, sur l'afficheur apparaît la page-écran de **stand-by.**

Sauna finlandais

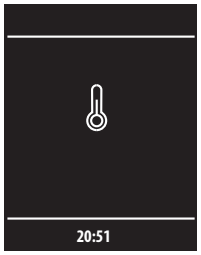

Biosauna

Modèles avec biosauna : *si au lieu du symbole apparaît le symbole cela pourrait indiquer une absence ou une mauvaise connexion du capteur d'humidité ou un dysfonctionnement de celui-ci. Vérifier que le branchement du capteur soit correct (respecter l'ordre des couleurs des câbles, se référer à la figure correspondante).*
Si cela ne suffit pas, s'adresser à un Centre d'Assistance Jacuzzi®

Test du thermofusible

■ Vérifier le correct fonctionnement du thermofusible (situé sur le toit du sauna, au-dessus du poêle) en agissant comme indiqué.

Le message visualisé dépend de la langue sélectionnée ; les contacts téléphoniques et l'adresse e-mail à laquelle s'adresser en cas de pannes et/ou de demande d'informations sont par ailleurs indiqués

ATTENTION :
un fusible de rechange est présent à l'intérieur du boîtier électronique

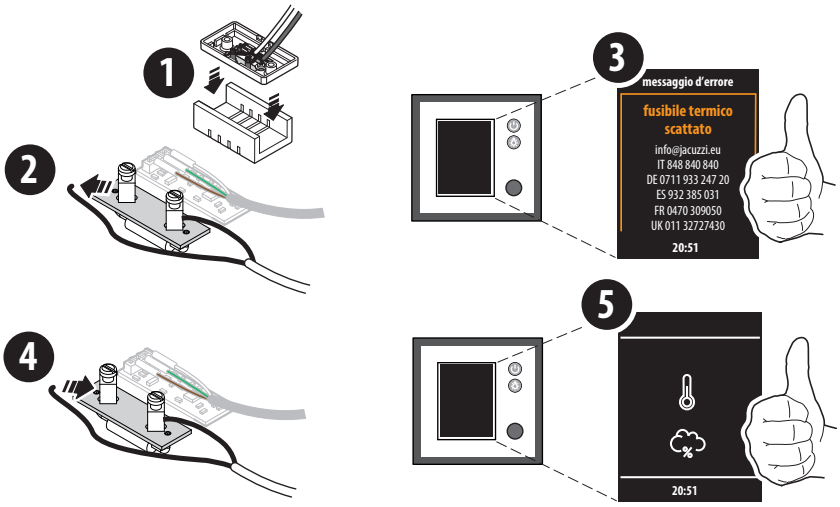

Test du dispositif de protection-poêle

■ Vérifier le correct fonctionnement du dispositif (situé au-dessus du poêle) en agissant comme indiqué.

Le message visualisé dépend de la langue sélectionnée ; les contacts téléphoniques et l'adresse e-mail à laquelle s'adresser en cas de pannes et/ou de demande d'informations sont par ailleurs indiqués

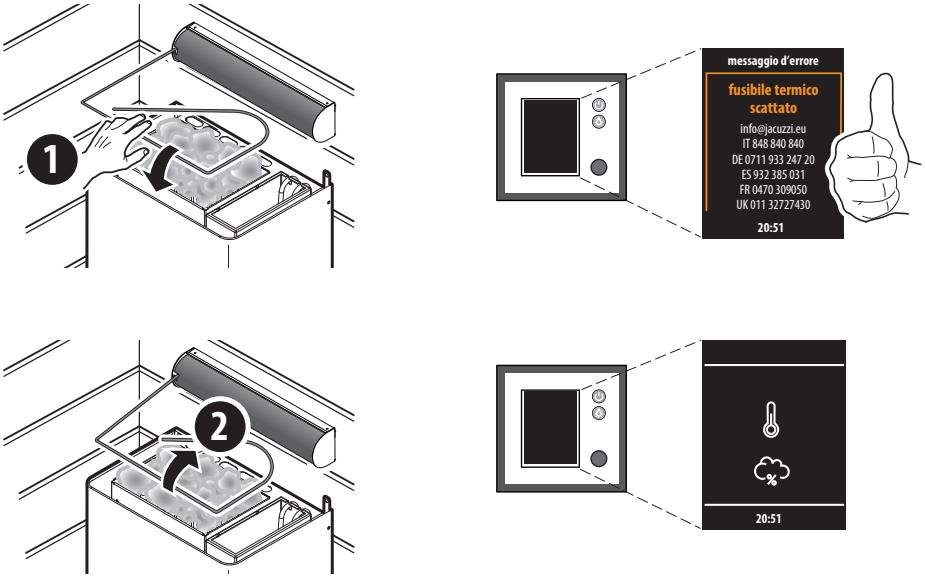

Le poêle reste chaud pendant plusieurs minutes même après son extinction.

Test du bouton-alarme

■ Vérifier le correct fonctionnement du bouton en agissant comme indiqué.

Le message visualisé dépend de la langue sélectionnée ; les contacts téléphoniques et l'adresse e-mail à laquelle s'adresser en cas de pannes et/ou de demande d'informations sont par ailleurs indiqués

Le bouton permet d'éteindre le poêle et en même temps d'activer le circuit d'alarme (si raccordé)

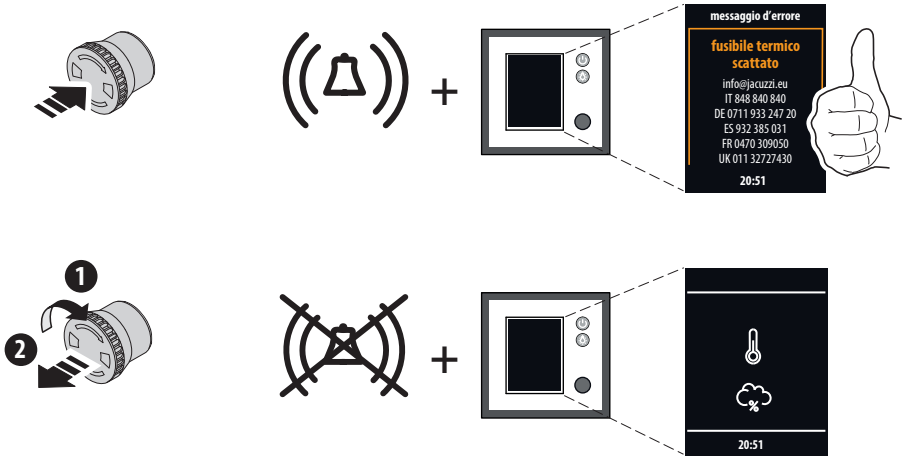

Le poêle reste chaud pendant plusieurs minutes même après son extinction.

Cycle d'essai

■ Se référer au manuel d'utilisation pour effectuer un cycle d'essai de l'appareil.

Configurations extra

■ Ces configurations sont destinées à l'installateur et/ou au Centre d'Assistance Jacuzzi®.

Il est recommandé de conserver le code d'accès dans un lieu sûr et de n'effectuer que les réglages indiqués.
Ne pas changer les paramètres relatifs aux autres réglages.

Reconfigurer la destination d'utilisation (publique ou privée)

■ Pour changer la destination d'utilisation de "publique" à "privée" (ou vice-versa), sélectionner le symbole ⚠ et suivre les instructions indiquées sur l'afficheur.

La configuration hardware (voir "Configurer le temps de fonctionnement maximal") prévaut sur le réglage effectué moyennant panneau de contrôle.

"Reset" (réinitialisation) du système (reconfigurer les caractéristiques du sauna)

■ Cette fonction permet de remettre à zéro la mémoire du système et de reconfigurer les caractéristiques d'utilisation ; cela peut s'avérer utile lorsque le panneau ne répond plus aux commandes et/ou lorsqu'il faut changer ces caractéristiques *(langue, pays d'installation, type de poêle, etc).*

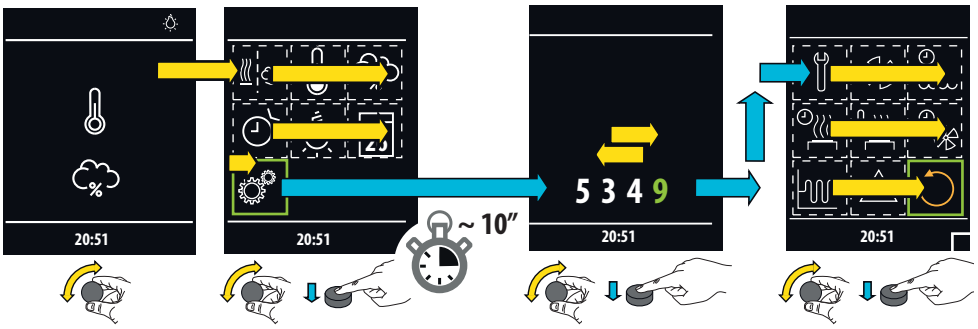

■ Après avoir sélectionné le symbole ↻, suivre les instructions indiquées sur l'afficheur pour remettre à zéro la mémoire du système et reconfigurer les caractéristiques d'utilisation.

Erstes Einschalten/ Konfiguration

Gehen Sie wie nachstehend beschrieben vor, um die Sauna gemäß den Nutzungsbedingungen und/oder Anforderungen des Kunden einzurichten.

Einstellen der maximalen Betriebsdauer (öffentliche oder private Nutzung)

■ Die Dauer von 6 Stunden entspricht der „privaten“ Nutzung und die von 12 Stunden der „öffentlichen“ Nutzung.

⚠ **Trennen Sie das Gerät von der Stromversorgung, bevor Sie die Einstellungen vornehmen.**

ACHTUNG: Die Dauer von 12 nicht einstellen, wenn das Gerät für den privaten Gebrauch bestimmt ist.

Diese Einstellung hat Vorrang vor der Einstellung, die am Bedienfeld vorgenommen wird.

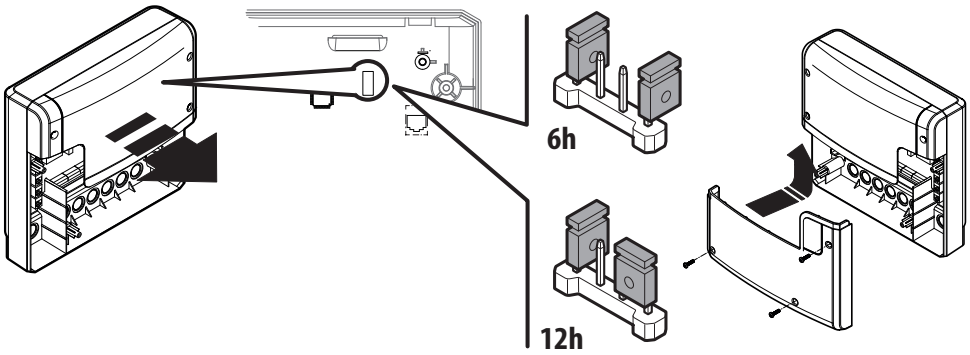

Einschalten

■ Schalten Sie den Trennschalter ein, der dem Gerät vorgelagert ist, und bringen Sie dann den Schalter des Kastens auf die Position „II“ *(die Position „I“ gestattet nur das Einschalten der Beleuchtung).*

Es empfiehlt sich, den Schalter in der Position „II“ zu lassen und bei Bedarf die Stromversorgung mithilfe des Trennschalters abzuschalten, der dem Gerät vorgelagert installiert ist.

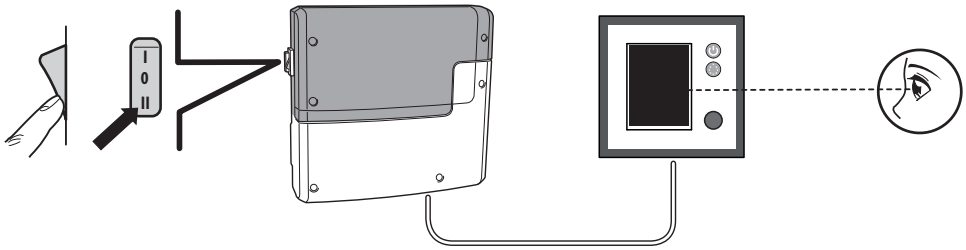

Einstellen der Sprache

■ Beim ersten Einschalten erscheint das Jacuzzi-Logo und dann der Bildschirm für die Auswahl der Sprache; gehen Sie wie beschrieben vor, um die gewünschte Sprache einzustellen (*Es werden 9 Sprachen auf einmal angezeigt; wenn die gewünschte Sprache nicht dabei ist, drehen Sie den Drehknopf weiter.).*

Durch Drehen des Drehknopfs können die Menüs durchgeblättert und die angezeigten Werte verändert werden; durch Drücken des Drehknopfs kann eine Auswahl getroffen oder die vorgenommenen Einstellungen gespeichert werden.

Wenn der Drehknopf für mehrere Sekunden nicht betätigt wird, kehrt das Display zum Startbildschirm zurück.

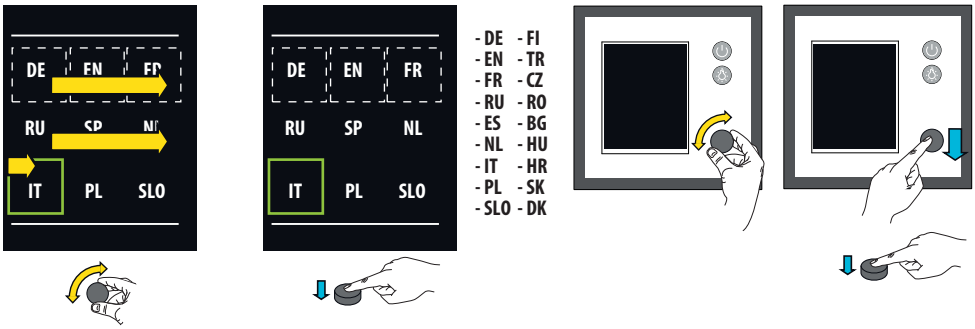

Einstellen der Uhrzeit

■ Gehen Sie wie beschrieben vor, um die Uhrzeit einzustellen.

Einstellen des Datums

■ Stellen Sie den Tag, den Monat und das Jahr ein, wie für die Einstellung der Uhrzeit beschrieben.

Einstellen der Betriebsmerkmale der Sauna

■ Schließen Sie die Einrichtung durch Beantwortung der folgenden drei Fragen ab:

Private Nutzung

Öffentliche Nutzung

Ist die Sauna in einem Land der Europäischen Gemeinschaft installiert?

Ja

Nein

Durch Auswahl von „Nein" gelangen Sie direkt zum Standby-Bildschirm.

Die Schutzvorrichtung ist optional.

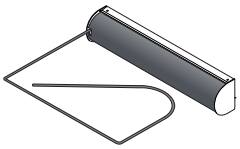

Wählen Sie „Ja" nur dann aus, wenn diese Vorrichtung auch wirklich vorhanden ist.

Ist eine Schutzvorrichtung vorhanden, die das Einschalten des Ofens mit der Timer-Funktion unter sicheren Bedingungen gestattet?

Ja

Nein

Durch Auswahl der Option „Nein" wird eine Meldung angezeigt, die darauf hinweist, dass die Funktionen zum automatischen Einschalten des Ofens (mittels Timer, Programmierung usw.) folglich nicht verwendet werden können)

■ Drücken Sie den Drehknopf, um mit der Konfiguration fortzufahren bzw. sie abzuschließen.

Ofen für finnische Sauna
(ohne Verdampfer)

Ofen für Sanarium
(mit Verdampfer)

■ Nach Abschluss des Konfigurationsprozesses erscheint auf dem Display der **Standby**-Bildschirm.

Finnische Sauna

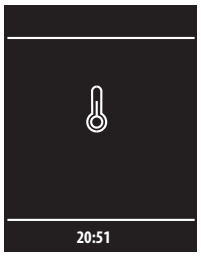

Sanarium

Modelle mit Sanarium: *Wenn anstelle des Symbols das Symbol erscheint, kann dies auf einen fehlenden oder falschen Anschluss oder aber eine Störung des Feuchtigkeitssensors hinweisen. Prüfen Sie, dass der Anschluss des Sensors korrekt ist (beachten Sie die Farben der Kabel und die nachstehende Abbildung).*
Sollte das Problem weiterhin bestehen, wenden Sie sich an eine Jacuzzi®-Kundendienststelle.

Test der Temperatursicherung

■ Prüfen Sie, dass die Temperatursicherung (auf dem Dach der Sauna, über dem Ofen) korrekt funktioniert, indem Sie wie folgt vorgehen.

Die angezeigte Meldung variiert je nach gewählter Sprache; es werden außerdem Telefonnummern und E-Mail-Adressen angegeben, an die Sie sich zur Behebung von Störungen oder zum Anfordern von Informationen wenden können.

ACHTUNG:
Im Inneren des Anschlusskastens befindet sich eine Ersatzsicherung

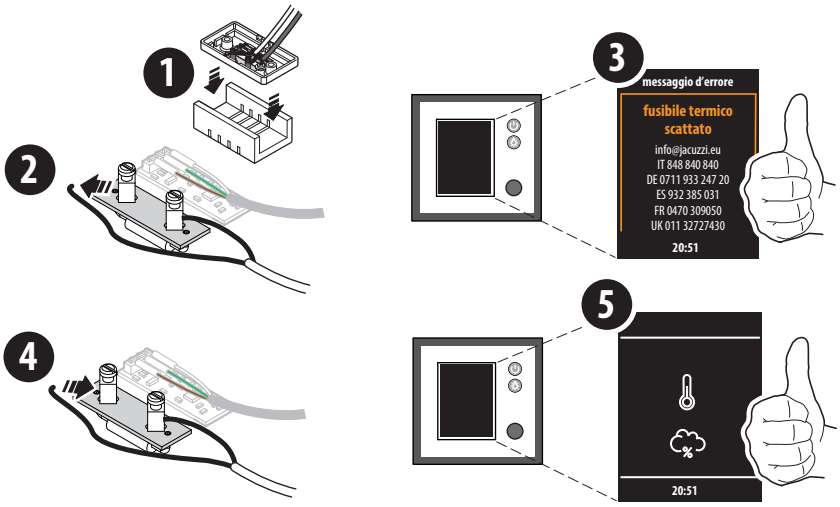

Test der Schutzvorrichtung für den Ofen

■ Prüfen Sie die korrekte Funktionsweise der Vorrichtung (über dem Ofen), indem Sie wie folgt vorgehen.

Die angezeigte Meldung variiert je nach gewählter Sprache; es werden außerdem Telefonnummern und E-Mail-Adressen angegeben, an die Sie sich zur Behebung von Störungen oder zum Anfordern von Informationen wenden können.

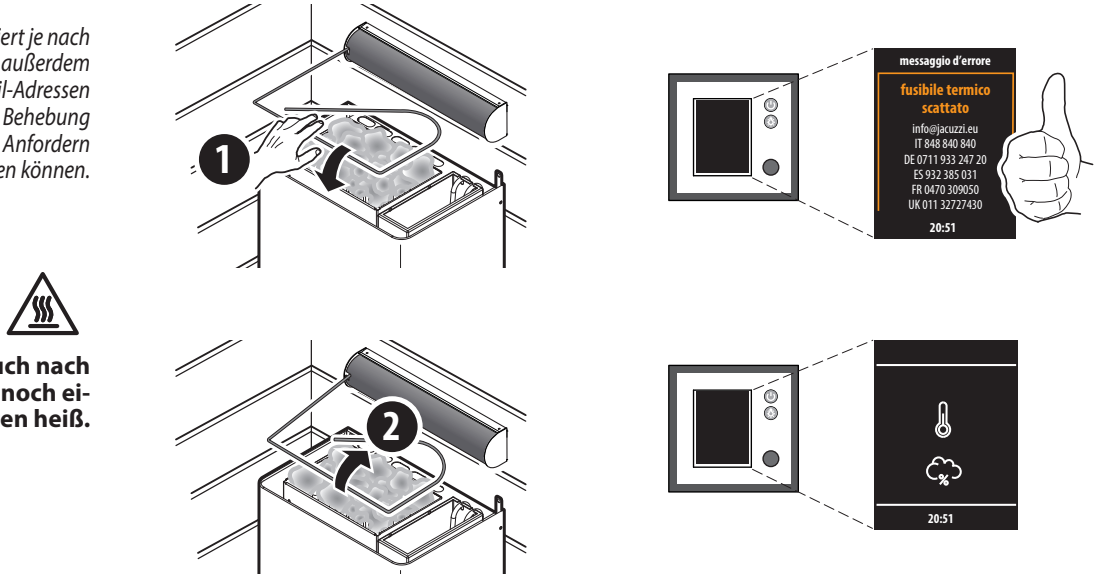

Der Ofen bleibt auch nach dem Ausschalten noch einige Minuten heiß.

Test der Alarm-Taste

■ Prüfen Sie die korrekte Funktionsweise der Taste, indem Sie wie folgt vorgehen.

Die angezeigte Meldung variiert je nach gewählter Sprache; es werden außerdem Telefonnummern und E-Mail-Adressen angegeben, an die Sie sich zur Behebung von Störungen oder zum Anfordern von Informationen wenden können.

Die Taste gestattet das Abschalten des Ofens und gleichzeitig die Aktivierung des Alarmkreises (wenn angeschlossen).

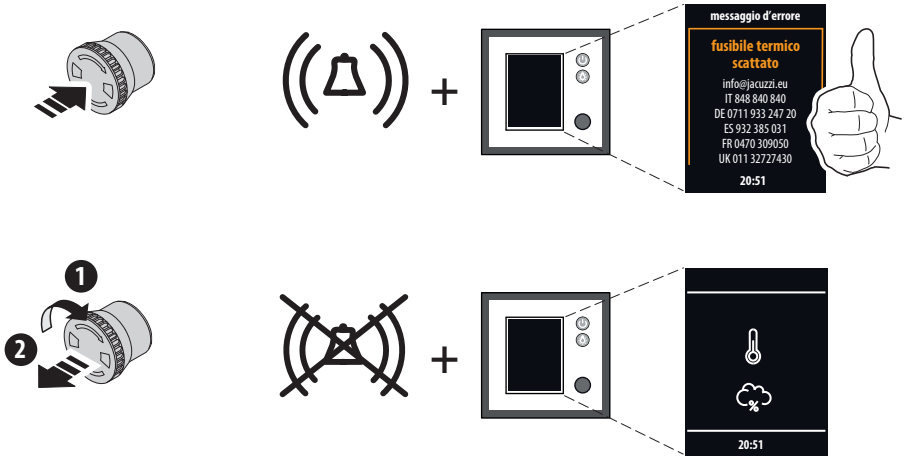

Der Ofen bleibt auch nach dem Ausschalten noch einige Minuten heiß.

Probedurchlauf

■ Für die Durchführung eines Probedurchlaufs siehe die Gebrauchsanleitung.

Extra-Einstellungen

■ Diese Konfigurationen sind dem Installateur und der Jacuzzi®-Kundendienststelle vorbehalten.

Bewahren Sie den Zugangscode an einem sicheren Ort auf und führen Sie nur die angegebenen Einstellungen durch.
Ändern Sie nicht die Parameter der anderen Einstellungen.

Neueinstellung der Nutzungsbestimmung (öffentlich oder privat)

■ Zum Ändern der Nutzungsbestimmung von „öffentlich" zu „privat" (oder umgekehrt) wählen Sie das Symbol ⚠ und befolgen Sie die Anweisungen auf dem Display.

Die Hardware-Einstellung (siehe „Einstellen der maximalen Betriebsdauer") hat Vorrang vor der Einstellung, die am Bedienfeld vorgenommen wird.

Reset des Systems (Einstellen der Merkmale der Sauna)

■ Diese Funktion gestattet das Zurücksetzen des Systemspeichers und die Neueinstellung der Betriebseigenschaften; das kann zum Beispiel dann hilfreich sein, wenn das Bedienfeld nicht auf Befehle reagiert oder die Grundeinstellungen geändert werden sollen *(Sprache, Installationsland, Art des Ofens usw.)*.

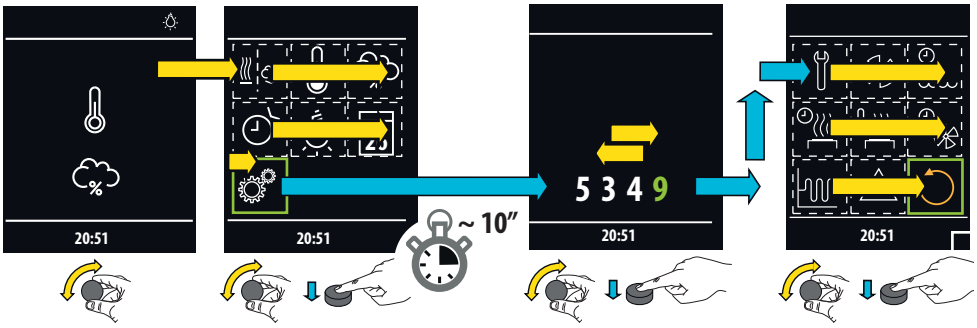

■ Nach Auswahl des Symboles ↻ befolgen Sie die Anweisungen auf dem Display, um den Systemspeicher zurückzusetzen und die Betriebsmerkmale neu einzustellen.

Primer encendido/ configuración

Siga estas instrucciones para configurar la sauna, de acuerdo con las condiciones de uso y/o las preferencias del cliente.

Ajuste del tiempo máximo de funcionamiento (uso público o particular)

ATENCIÓN: no ajuste la duración a 12 horas si el equipo está destinado a uso particular.

Este ajuste tiene prioridad sobre el realizado con el panel de control

■ El tiempo de 6 horas se refiere al uso "particular", y el de 12 horas al uso "público".

⚠ **Antes de realizar los ajustes, desconecte el equipo de la línea de alimentación.**

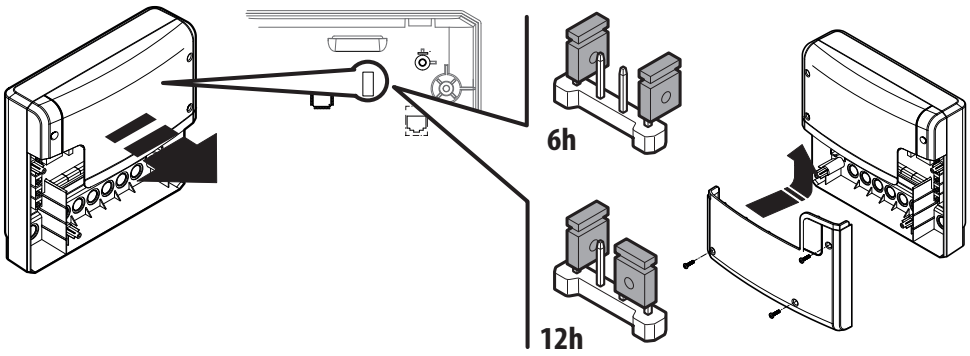

Encendido

Se recomienda dejar el interruptor en la posición "II" y, en caso necesario, cortar la alimentación mediante el interruptor de corte situado aguas arriba del equipo

■ Encienda el interruptor de corte situado aguas arriba del equipo y accione el interruptor de la caja, poniéndolo en la posición "II" *(la posición "I" permite únicamente encender la luz).*

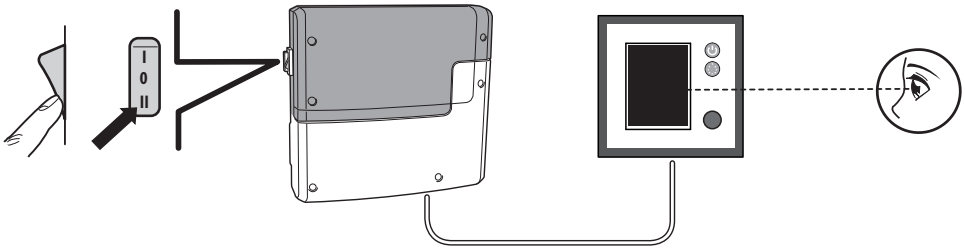

Selección de idioma

Girando el mando se pasa de un menú a otro y se modifican los valores mostrados; pulsándolo se seleccionan los parámetros o se guardan los ajustes

Si transcurren unos segundos sin que se realicen operaciones, se vuelve al menú inicial

■ Durante el primer encendido, aparece el logo de Jacuzzi, seguido de la pantalla de selección de idioma; siga el procedimiento indicado para seleccionar el idioma deseado (*los idiomas se muestran de 9 en 9; para ver los siguientes, siga girando el mando).*

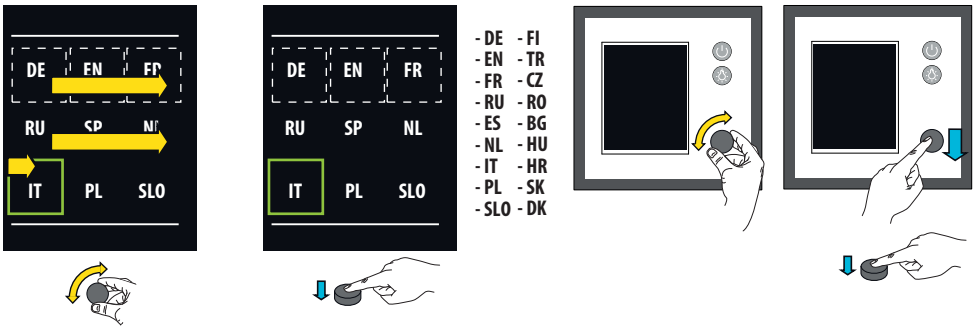

Ajuste de la hora

■ Siga el procedimiento indicado para ajustar la hora.

Ajuste de la fecha

■ Ajuste el día, el mes y el año siguiendo el mismo procedimiento que para la hora.

Ajuste de las características de uso de la sauna

■ Termine el proceso de configuración seleccionando una de las siguientes opciones:

Uso particular

Uso público

¿Sauna instalada en un país perteneciente a la Comunidad Europea?

Sí

No

Si se selecciona "no", se pasa directamente a la pantalla de stand-by correspondiente

El dispositivo de protección es opcional

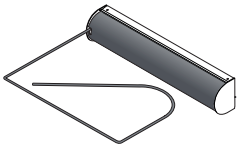

No seleccione "sí" si no está instalado dicho dispositivo

¿LA estufa está equipada con un dispositivo de protección que permita encenderla mediante la función "temporizador" con total seguridad?

Sí

No

Si se selecciona la opción "no", aparece un mensaje que indica que no se puede utilizar la función de encendido automático de la estufa (mediante "temporizador", programación, etc.)

■ Pulse el mando para proseguir con la configuración y/o terminarla.

Estufa para sauna finlandesa
(sin vaporizador)

Estufa para biosauna
(con vaporizador)

■ Una vez terminado el proceso de configuración, la pantalla muestra la página de **stand-by.**

Sauna finlandesa

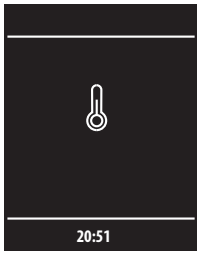

Biosauna

Modelos con biosauna: *si en lugar del símbolo aparece el símbolo , podría significar que el sensor de humedad no está conectado, está mal conectado o presenta un funcionamiento defectuoso. Compruebe que la conexión del sensor sea correcta (respete el orden de los colores de los cables; consulte la figura correspondiente).*
Si esto no fuese suficiente, póngase en contacto con un Centro de Asistencia Jacuzzi®.

Prueba del termofusible

■ Compruebe que el termofusible (situado en el techo de la sauna, por encima de la estufa) funcione correctamente, siguiendo el procedimiento indicado.

El mensaje mostrado depende del idioma seleccionado; también se indican los números de teléfono y la dirección de correo electrónico que se deben utilizar en caso de averías y/o consultas

ATENCIÓN: la caja eléctrica contiene un fusible de recambio

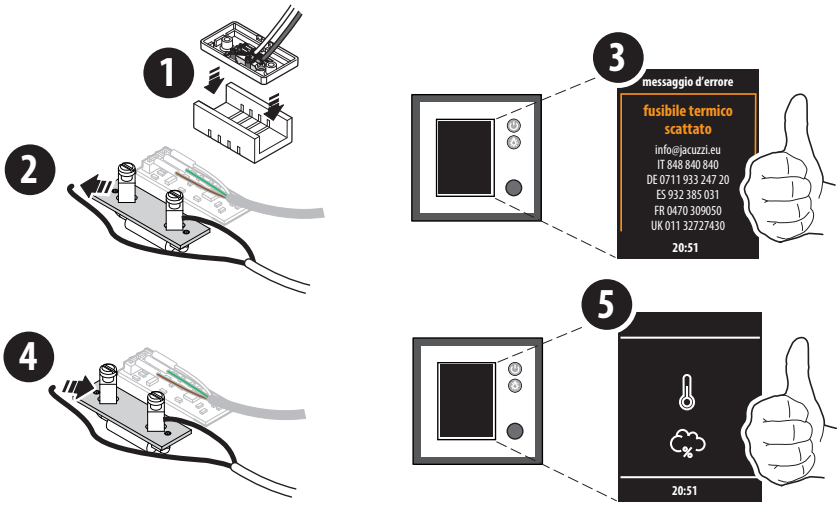

Prueba del dispositivo de protección de la estufa

■ Compruebe que el dispositivo (situado por encima de la estufa) funcione correctamente, siguiendo el procedimiento indicado.

El mensaje mostrado depende del idioma seleccionado; también se indican los números de teléfono y la dirección de correo electrónico que se deben utilizar en caso de averías y/o consultas

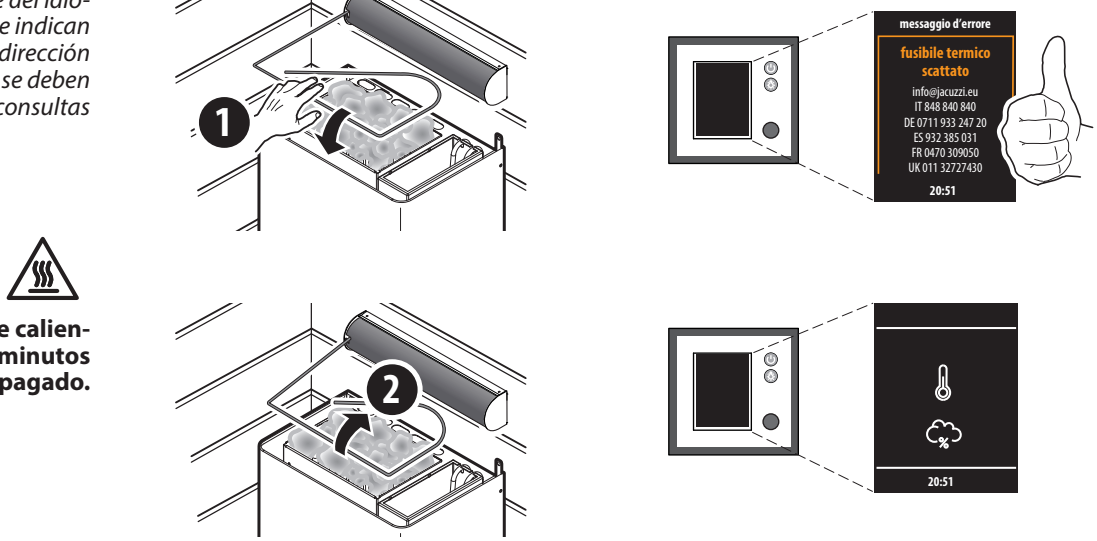

La estufa permanece caliente durante unos minutos después del apagado.

Prueba del botón de alarma

■ Compruebe que el botón funcione correctamente, siguiendo el procedimiento indicado.

El mensaje mostrado depende del idioma seleccionado; también se indican los números de teléfono y la dirección de correo electrónico que se deben utilizar en caso de averías y/o consultas

El botón permite apagar la estufa y activar al mismo tiempo el circuito de alarma (si está conectado)

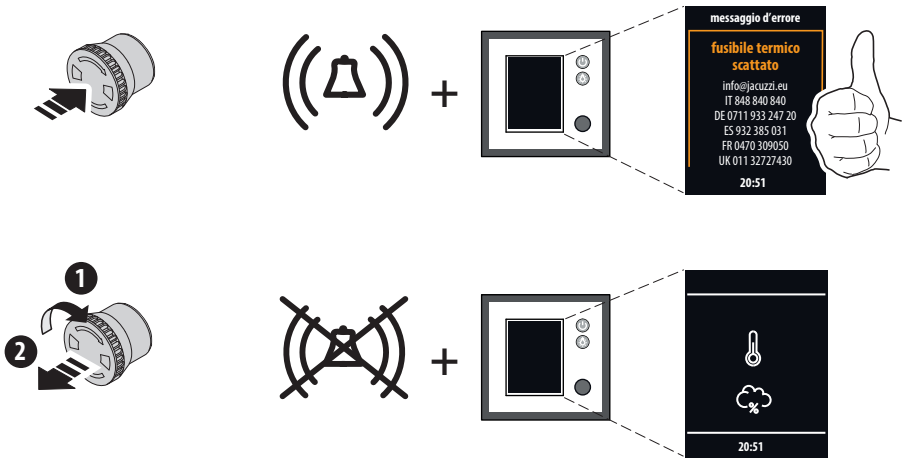

La estufa permanece caliente durante unos minutos después del apagado.

Ciclo de prueba

■ Consulte el manual de uso para realizar un ciclo de prueba del equipo.

Ajustes adicionales

■ Estos ajustes van dirigidos al instalador y/o al Centro de Asistencia Jacuzzi®.

Es necesario conservar el código de acceso en un lugar seguro y realizar únicamente los ajustes indicados.

No modifique los parámetros de los demás ajustes.

Reconfiguración del uso previsto (público o particular)

■ Para cambiar el uso previsto de "público" a "particular" (o viceversa), seleccione el símbolo ⚠ y siga las instrucciones que aparecen en pantalla.

El ajuste de hardware (véase "Ajuste del tiempo máximo de funcionamiento") tiene prioridad sobre el ajuste realizado con el panel de control.

"Reset" del sistema (reconfigurar las características de la sauna)

■ Esta función permite borrar la memoria del sistema y reconfigurar las características de uso; puede ser de utilidad si el panel no responde y/o si se deben modificar estas características *(idioma, País de instalación, tipo de estufa, etc.).*

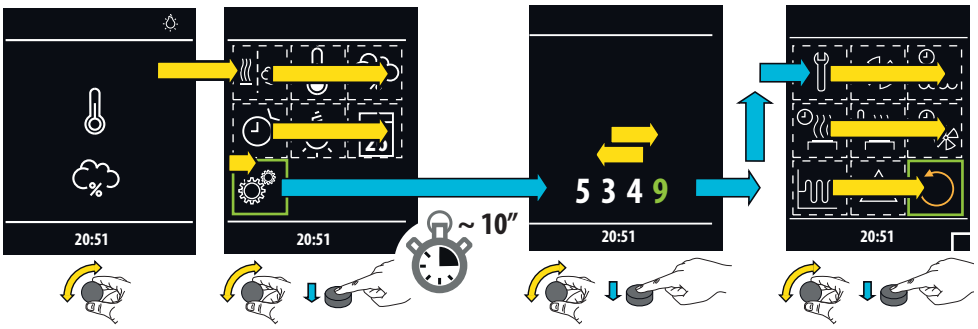

■ Después de seleccionar el símbolo ↻, siga las instrucciones de la pantalla para borrar la memoria del sistema y reconfigurar las características de uso.

Первое включение/ конфигурация

Для конфигурации сауны следует действовать в соответствии с приведенными далее указаниями, условиями эксплуатации и/или требованиями Заказчика.

Настройка максимального времени функционирования (использование в общественных или частных целях)

ВНИМАНИЕ: не устанавливать длительность 12 часов, если сауна предназначена для частного использования.

Данная настройка преобладает над регулировкой, выполненной через панель управления

■ Время 6 часов соответствует использованию "в частных целях", 12 часов соответствует использованию "в общественных целях".

⚠ **Отсоединить оборудование от линии электропитания перед выполнением настроек.**

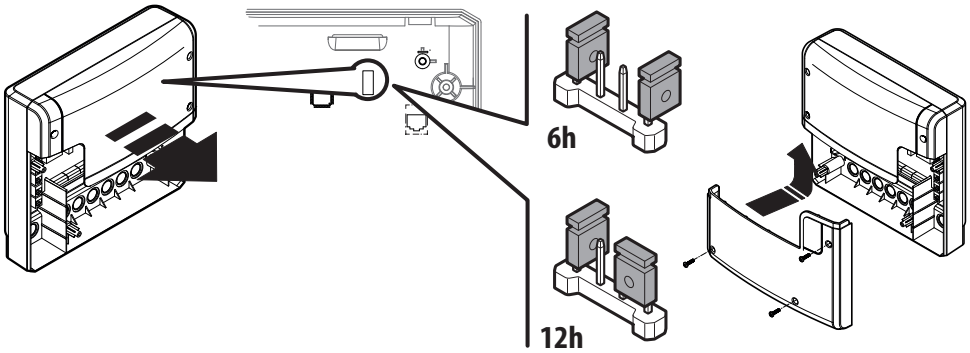

Включение

Рекомендуется оставлять выключатель в положении "II" и, когда это необходимо, отключить напряжение через выключатель, расположенный перед устройством

■ Включить выключатель, расположенный перед устройством, и нажать на выключатель коробки, переводя его в положение "II" *(положение "I" позволяет только подключить подсветку).*

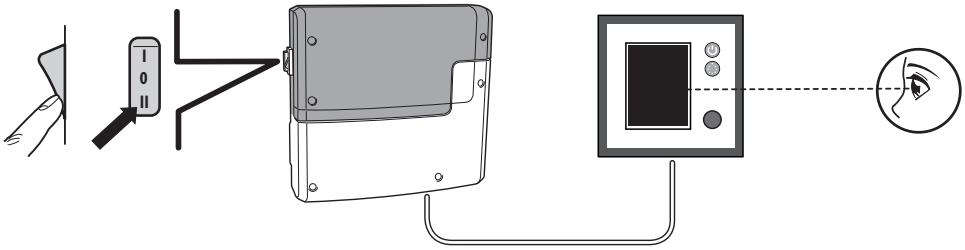

Настройка языка

Поворачивая ручку, прокручиваются меню и изменяются отображаемые значения, путем ее нажатия, осуществляется выбор или сохранение настроек

В случае если операции не выполняются в течение нескольких секунд, происходит возврат к начальному меню

■ При первом включении, появляется логотип Jacuzzi, а также экранное изображение, соответствующее языковой настройке; следует действовать в соответствии с указаниями для настройки желаемого языка (*отображаются 9 языков за раз; для визуализации оставшихся, продолжать поворачивать ручку).*

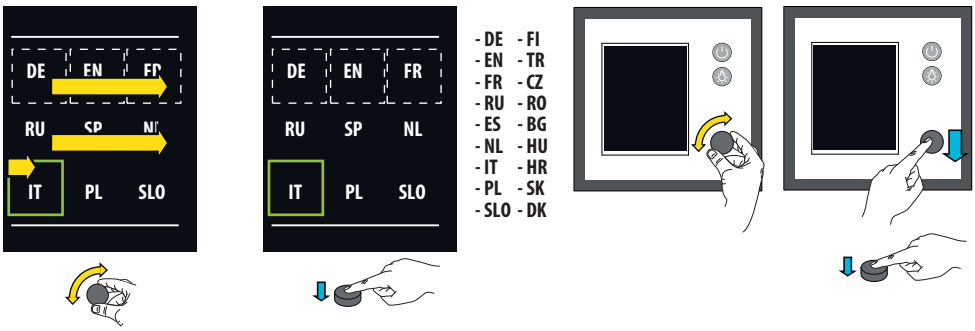

Настройка времени

■ Действовать в соответствии с указаниями для настройки времени.

Настройка даты

■ Выполнить регулировку дня, месяца и года, действуя в соответствии с указаниями для настройки времени.

Настройка характеристик использования сауны

■ Завершить процесс конфигурации, выбирая одну из следующих опций:

Использование в частных целях **Использование в общественных целях**

Сауна установлена в стране, принадлежащей к ЕС?

Да Нет

Выбирая опцию "нет", обеспечивается непосредственный переход к соответствующему экранному изображению резервного режима

Защитное устройство является дополнительным

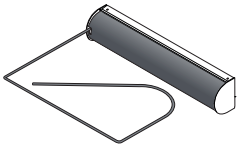

Не следует выбирать опцию "да" при отсутствии данного устройства

Предусмотрено защитное устройство на печи, позволяющее включать ее посредством функции "таймер" в условиях полной безопасности?

Да Нет

При выборе опции "нет", отображается сообщение, касающееся невозможности использования функции автоматического включения печи (посредством "таймера", программирования и т.д.)

■ Нажать на ручку для продолжения конфигурации и/или ее завершения.

Печь для финской сауны (без испарителя) **Печь для биосауны** (с испарителем)

■ После завершения процесса конфигурации, на дисплее отображается экранное изображение **резервного режима.**

Финская сауна **Биосауна**

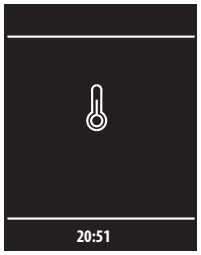

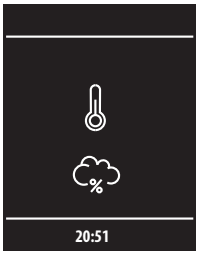

Модели с биосауной: *если вместо символа отображается символ , это может указывать на отсутствующее или ошибочное подсоединение датчика влажности или на его неисправность. Проверить правильность соединения датчика (соблюдать цветовую последовательность проводов, в соответствии с указаниями соответствующего рисунка).*
Если этого недостаточно, следует обратиться в Сервисный центр Jacuzzi®.

Тест функционирования теплового плавкого предохранителя

Отображаемое сообщение зависит от выбранного языка; кроме того, указываются телефонные контакты и адрес e-mail, по которому следует обращаться в случае неисправностей и/или запроса информации

ВНИМАНИЕ: внутри электрической коробки предусмотрен запасной плавкий предохранитель

■ Проверить соответствующее функционирование теплового плавкого предохранителя (расположенного на кровле сауны, над печью), действуя в соответствии с указаниями.

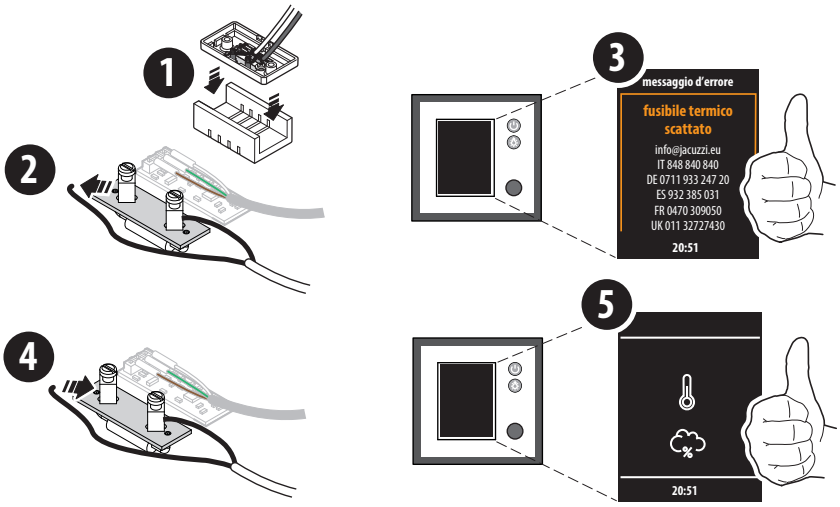

Тест защитного устройства печи

Отображаемое сообщение зависит от выбранного языка; кроме того, указываются телефонные контакты и адрес e-mail, по которому следует обращаться в случае неисправностей и/или запроса информации

Печь остается горячей на протяжении нескольких минут, даже после выключения.

■ Проверить соответствующее функционирование устройства (расположенного над печью), действуя в соответствии с указаниями.

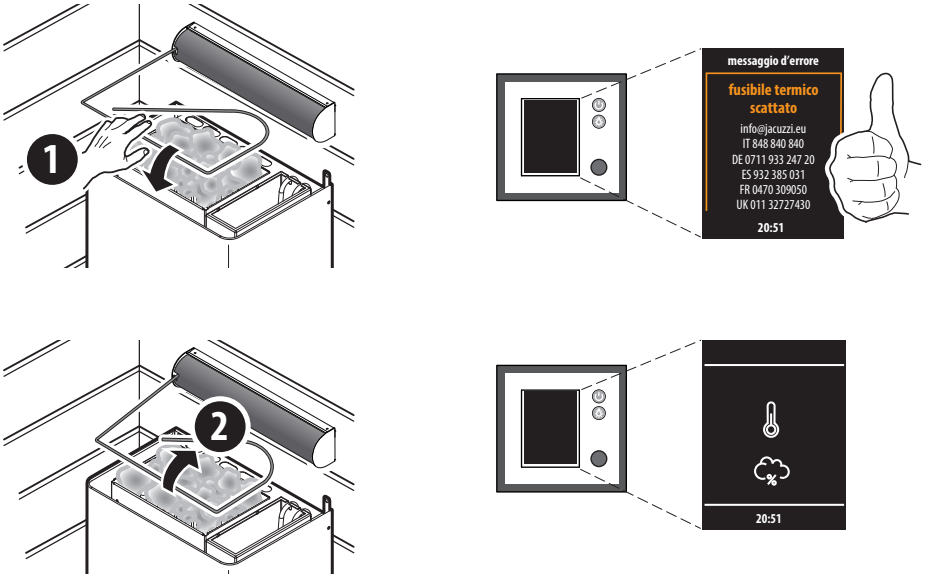

Тест аварийной кнопки

Отображаемое сообщение зависит от выбранного языка; кроме того, указываются телефонные контакты и адрес e-mail, по которому следует обращаться в случае неисправностей и/или запроса информации

Кнопка позволяет выключить печь и одновременно активировать аварийный контур (если он подсоединен)

Печь остается горячей на протяжении нескольких минут, даже после выключения.

■ Проверить соответствующее функционирование кнопки, действуя в соответствии с указаниями.

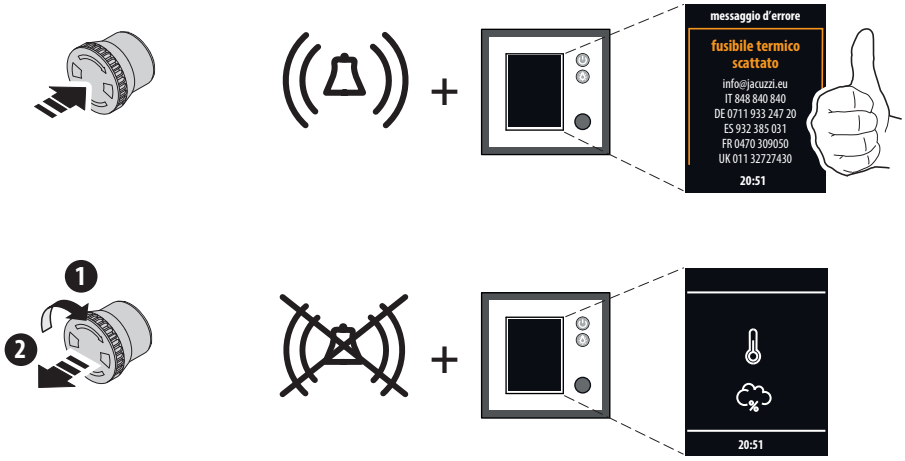

Пробный цикл

■ Смотрите руководство по эксплуатации для пробного цикла оборудования.

Дополнительные конфигурации

■ Данные конфигурации предназначены для монтажника и/или Сервисного центра Jacuzzi®.

Рекомендуется хранить в надежном месте код доступа и выполнять только указанные настройки.

Не изменять параметры, соответствующие другим настройкам.

Перенастройка назначения использования (общественное или частное)

■ Для изменения назначения использования с “общественного” на “частное” (или наоборот), следует выбрать символ ⚠ и следовать приведенным на дисплее инструкциям.

Настройка аппаратных средств (см.“Настройка максимального времени функционирования”) преобладает над регулировкой, выполненной через панель управления.

"Сброс" системы (перенастройка характеристик сауны)

■ Данная функция позволяет обнулить память системы и вновь установить рабочие характеристики; это может быть полезным в случае если панель не отвечает на команды и/или необходимо изменить данные характеристики *(язык, страна установки, тип печи и т.д.).*

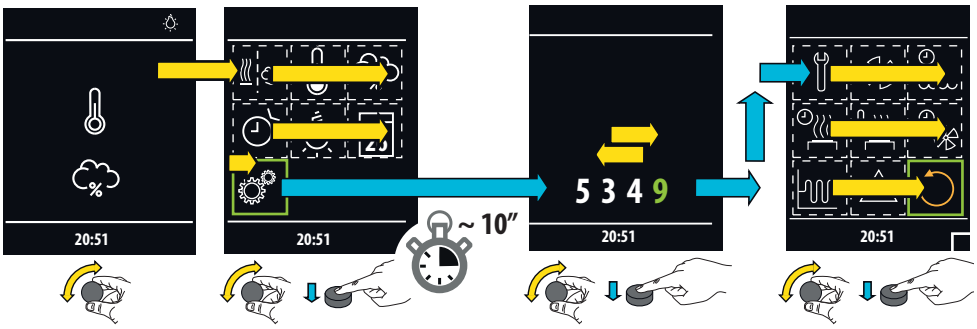

■ После выбора символа ↻, выполнять инструкции, приведенные на дисплее, для обнуления памяти системы и повторной установки рабочих характеристик.

JACUZZI EUROPE S.p.A.
Socio Unico
Direzione e Coordinamento
Jacuzzi Brands, Corp. (USA)
S.S. Pontebbana, km 97,200
33098 Valvasone Arzene (PN) ITALIA
Phone + 39 0434 859111- Fax + 39 0434 85278
www.jacuzzi.eu - info@jacuzzi.eu

Jacuzzi UK
Jacuzzi® Spa and Bath Ltd
Old Mill Lane - Low Road - Hunslet
Leeds LS10 1RB
Jacuzzi® Hot tubs: hottubsales@jacuzziemea.com
Jacuzzi® Bathrooms: retailersales@jacuzziemea.com
Phone: +44 (0)113 2727430 - Fax: +44 (0)113 2727445

Jacuzzi Whirlpool GmbH
A Company of Jacuzzi Brands, Corp. (USA)
Humboldtstr. 30/32
D-70771 Leinfelden-Echterdingen
Phone: 0049 (0)711 933247-20 Technik/Service/Kundendienst/Ersatzteile (After Sales)
Phone: 0049 (0)711 933247-40 Verkauf/Preise/Finish Products
Fax 0049 (0)711 933247-50
www.jacuzzi.eu
info-de@jacuzzi.eu

Jacuzzi France s.a.s.
8 Route de Paris
03 300 Cusset Cedex (FRANCE)
Phone: +33 (0)4 70 30 90 50 - Fax: +33 (0)4 70 97 41 90
info@jacuzzifrance.com

Jacuzzi Bathroom España, SL
Sociedad unipersonal
A Company of Jacuzzi Brands, Corp. (USA)
Jacuzzi® Bathroom España
C/ Comte urgell, 252 local 4
08036 Barcelona
Phone: +34 932 385 031- Fax +34 932 385 032
www.jacuzzi.es
info-es@jacuzzi.eu

I dati e le caratteristiche non impegnano la Jacuzzi Europe S.p.A., che si riserva il diritto di apportare tutte le modifiche ritenute opportune senza obbligo di preavviso o di sostituzione

The data and characteristics indicated do not oblige Jacuzzi Europe, who reserves the right to make the necessary changes they feel opportune without forewarning or substitution

Les caractéristiques indiquées, n'engagent pas la Jacuzzi Europe, qui se réserve le droit d'apporter toutes les modifications qu'elle jugera opportune sans obligation de préavis ou de remplacement

Die Angaben sind für Jacuzzi Europe nicht bindend. Änderungen, die dem Fortschritt dienen, halten wir uns vor

Los datos y caracteristicas indicadas no comprometen a Jacuzzi Europe que se reserva el derecho de aportar todas las modificaciones que considere oportunas sin obligación de preaviso o de sustitución

Приведенные данные и характеристики являются для фирмы Jacuzzi Europe S.p.A. необязательными. Фирма оставляет за собой право внесения всех тех изменений, которые будут признаны необходимыми, без обязательства предварительного уведомления или замены.

220108601

JACUZZI EUROPE S.p.A. • all rights reserved • JUNE 2016

take care and live
RECYCLE !